参数表

动态流量平衡阀 AQ

描述/应用

丹佛斯的AQ阀是专为制冷和供热系统设计的动态流量平衡阀。利用自动流量控制阀胆,即使在系统压力波动的情况下,亦可确保通过阀门流量为设计流量,并保持恒定。

动态流量平衡阀的原理是内部自力式阀胆根据系统压力的变化自动改变流过阀门的过流面积,从而使整个阀门的流量在规定的范围内均可保证恒定,控制精度5%。

技术数据

型号	DN 40	DN50~80	DN 100~400
公称压力 (PN)	25		
工作压差范围 (Kpa)	21~210 40~400	21~210 40~400	21~210 35~210 40~400
流量波动范围	±5%		
水质满足DIN3440标准	供热和制冷系统中的水		
介质温度	-10 ~+120 ℃		
连接方式	RP 1½ ” 内螺纹	对夹法兰连接	对夹法兰连接
阀体材料	304 不锈钢	35# 铸钢	35# 铸钢
阀胆材料	304 不锈钢		

流量特性曲线

流量与压降示意图

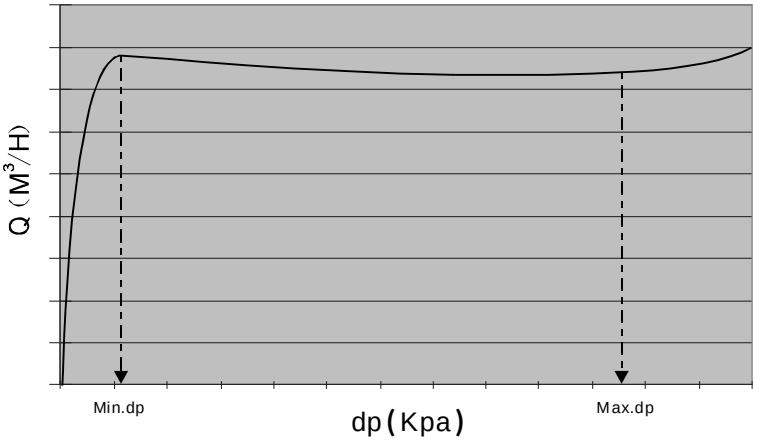

订货
不带测量接头

名称	尺寸	订货号	工作压差范围（Kpa）	流量范围(M^3/H）
AQ	DN 40	003Z3708	21~210	1.02~5.00
		003Z3709	40~400	1.37~6.66
AQ	DN 50	003Z3710	21~210	3.96~36.32
		003Z3711	40~400	5.29~22.72
AQ	DN 65	003Z3712	21~210	3.96~36.32
		003Z3713	40~400	5.29~22.72
AQ	DN 80	003Z3714	21~210	3.96~36.32
		003Z3715	40~400	5.29~22.72
AQ	DN 100	003Z3716	21~210	3.96~72.65
		003Z3717	35~210	4.30~80.00
		003Z3718	40~400	5.29~45.43
AQ	DN 125	003Z3719	21~210	3.96~108.97
		003Z3721	40~400	5.29~68.15
AQ	DN 150	003Z3722	21~210	3.96~145.30
		003Z3723	35~210	4.30~153.29
		003Z3724	40~400	5.29~90.86
AQ	DN 200	003Z3725	21~210	3.96~254.27
		003Z3726	35~210	4.30~289.55
		003Z3727	40~400	5.29~159.01
AQ	DN 250	003Z3728	21~210	3.96~399.56
		003Z3729	35~210	4.30~450.00
		003Z3730	40~400	5.29~249.88
AQ	DN 300	003Z3731	21~210	3.96~544.86
		003Z3732	35~210	4.30~630.00
		003Z3733	40~400	5.29~340.74
AQ	DN 350	003Z3734	21~210	3.96~690.16
		003Z3735	35~210	4.30~834.55
		003Z3736	40~400	5.29~431.60
AQ	DN400	003Z3737	21~210	3.96~871.78
		003Z3738	35~210	4.30~1008.00
		003Z3739	40~400	5.29~544.80

带测量接头

名称	尺寸	订货号	工作压差范围（Kpa)	流量范围(M^3/H）
AQ	DN 40	003Z3758	21~210	1.02~5.00
		003Z3759	40~400	1.37~6.66
AQ	DN 50	003Z3760	21~210	3.96~36.32
		003Z3761	40~400	5.29~22.72
AQ	DN 65	003Z3762	21~210	3.96~36.32
		003Z3763	40~400	5.29~22.72
AQ	DN 80	003Z3764	21~210	3.96~36.32
		003Z3765	40~400	5.29~22.72
AQ	DN 100	003Z3766	21~210	3.96~72.65
		003Z3767	35~210	4.30~80.00
		003Z3768	40~400	5.29~45.43
AQ	DN 125	003Z3769	21~210	3.96~108.97
		003Z3771	40~400	5.29~68.15
AQ	DN 150	003Z3772	21~210	3.96~145.30
		003Z3773	35~210	4.30~153.29
		003Z3774	40~400	5.29~90.86
AQ	DN 200	003Z3775	21~210	3.96~254.27
		003Z3776	35~210	4.30~289.55
		003Z3777	40~400	5.29~159.01
AQ	DN 250	003Z3778	21~210	3.96~399.56
		003Z3779	35~210	4.30~450.00
		003Z3780	40~400	5.29~249.88
AQ	DN 300	003Z3781	21~210	3.96~544.86
		003Z3782	35~210	4.30~630.00
		003Z3783	40~400	5.29~340.74
AQ	DN 350	003Z3784	21~210	3.96~690.16
		003Z3785	35~210	4.30~834.55
		003Z3786	40~400	5.29~431.60
AQ	DN400	003Z3787	21~210	3.960~871.78
		003Z3788	35~210	4.300~1008.00
		003Z3789	40~400	5.292~544.80

*其它口径可根据客户要求定制。

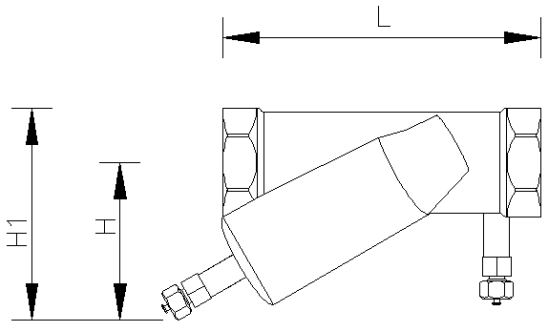

尺寸：

Unit:mm

DN	L	H	H1	Weight(kg)
40	158	89	108	1.5

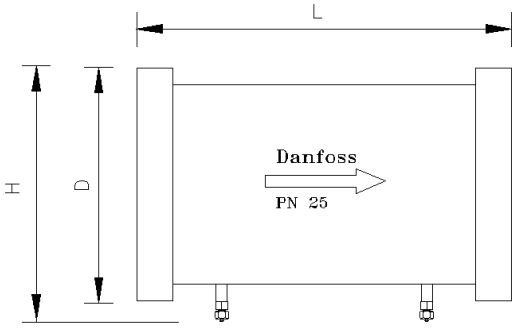

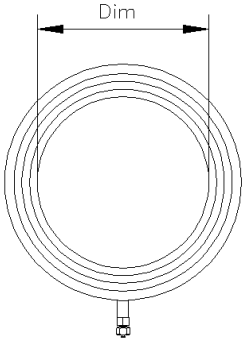

尺寸：

Unit:mm

DN	Dim	L	D	H	Weight(kg)
50	86	188	106	131	3.7
65	86	188	110	135	4.2
80	86	188	112	137	4.2

尺寸

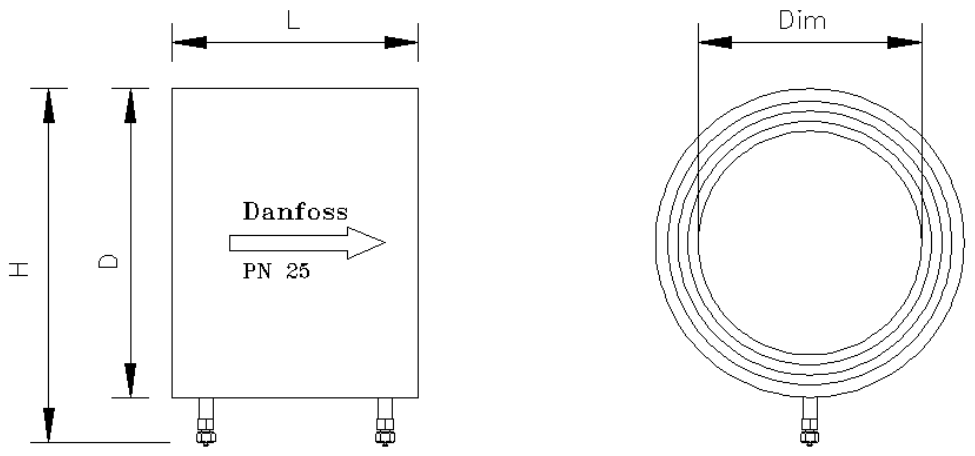

DN	Dim	L	D	H	Weight(kg)
100	112	220	167	197	9.7
125	134	220	193	223	11.4
150	155	220	218	248	14.2
200	208	220	270	300	22.3
250	265	243	339	369	30.8
300	308	243	398	428	48.8
350	365	243	448	478	55
400	408	288	510	450	87.3

丹佛斯 （上海）自动控制有限公司

地址：上海市宜山路900号科技大楼C楼20层
邮编：200233
电话：+86 21 61513000
传真：+86 21 61513100

北京办事处
地址：北京朝阳区光华路甲8号和乔大厦C座301室
邮编：100026
电话：+86 10 65814800
传真：+86 10 65814825

天津办事处
地址：天津市南开区南京路358号今晚大厦1407室
邮编：300100
电话： +86 22 27501403
传真： +86 22 27501401

广州办事处
地址：广州市人民中路555号美国银行中心2201－2202室
邮编：510145
电话：+86 20 81302600
传真：+86 20 81302509

青岛办事处
地址：青岛市山东路40号广发金融大厦1102（A）室
邮编：266071
电话：+86 532 85018100
传真：+86 532 85018106

沈阳办事处
地址：沈阳市和平区和平北大街69号总统大厦C座20层2002室
邮编：110003
电话：+86 24 31320800
传真：+86 24 31320801

成都办事处
地址：成都市清江东路1号温哥华广场四层G座
邮编：610072
电话：+86 28 87774346
传真：+86 28 87774347

西安办事处
地址：西安市二环南路88号老三届世纪星大厦25层C座
邮编：710065
电话：+86 29 88360550
传真：+86 29 88360551

Http://www.danfoss.cn
Http://www.heating.danfoss.com
Http://www.heating.danfoss.com.cn

Danfoss公司对样本、小册子和其他印刷资料里可能出现的错误不负任何责任。恕Danfoss公司有权改变其中产品而不事先通知。这同样适用于已经订了货的产品,只要该变更不会造成已商定的必要的技术规格的改变。
本材料中所有的商标为相关公司的财产。Danfoss和Danfoss的标志是Danfoss公司A/S(丹佛斯总部)的商标。丹佛斯公司保留全部所有权。