CPXY

2012CPXY-S47总337

《建筑产品选用技术》专刊

Selected Technologies of Building Products Monograph

天健污水提升及隔油设备

原名《建筑产品优选集》

中国建筑标准设计研究院
CHINA INSTITUTE OF BUILDING STANDARD DESIGN & RESEARCH

企业简介

安徽天健水处理设备有限公司（简称：天健公司）是一家专注于水资源研究、开发、利用的高新技术企业。公司成立于2007年，注册资金1500万元，占地面积38000m^2,总部位于安徽省合肥市国家级经济技术开发区，有十分便利的物流运输条件。天健公司在全国20多个省市设有分支机构。天健公司自主研发的地下污水提升一体化设备、隔油专用设备和隔油提升一体化设备广泛应用于地铁、地下人防及各类建筑物地下空间卫生间污水、废水的提升与排放，也适用于各类商业地产、大型会馆、星级宾馆、饭店、学生食堂及职工餐厅等餐饮废水的处理与排放。天健公司年生产设备8000多台套，且以雄厚的技术实力和优良的产品质量获得国内外同行和用户的广泛好评！

天健公司获得“国家级高新技术企业”、“中国环保百强企业”、“优秀徽企”、“安徽省环保骨干企业”、“A级重合同守信用单位”、“AAA级信用等级单位”、“合肥市创新试点单位”，“安徽省环保产业协会常务理事单位”及安徽省高新技术行业“十大影响力品牌”等多种荣誉和称号，始终严格按照ISO9001质量管理体系和ISO14001环境管理体系认证标准规范企业的生产和管理，获国家专利24项，并于2011年主编产品行业标准《污水提升装置技术条件》CJ／T 380-2011。

天健公司的企业使命是：“节约水资源，改善水环境”，核心价值观是：“由小到大的责任和自强不息的精神”。天健公司将一如既往的发扬严谨务实的工作态度，客户至上的企业理念，与广大客户共创节能、环保的和谐社会。

目 录

1 地下污水提升一体化设备 …… 1
1.1 编制依据 …… 1
1.2 适用范围 …… 1
1.3 原理 …… 1
1.4 设备型号说明 …… 2
1.5 选用要点 …… 2
1.6 电气控制 …… 2
1.7 使用说明 …… 3
1.8 TJP系列污水提升装置 …… 4
1.9 TJPS系列污水提升装置 …… 9
2 隔油及隔油提升一体化设备 …… 14
2.1 编制依据 …… 14
2.2 适用范围 …… 14
2.3 处理效果 …… 14
2.4 原理 …… 14
2.5 设备型号说明 …… 15
2.6 产品选用要点 …… 15
2.7 电气控制 …… 16
2.8 使用说明 …… 16
2.9 TJGY系列隔油设备技术资料 …… 17
2.10 TJGY（T）系列隔油提升一体化设备 …… 21

1 地下污水提升一体化设备

1.1 编制依据

《污水提升装置技术条件》CJ/T 380-2011

《建筑给水排水设计规范》GB 50015-2003(2009年版)

1.2 适用范围

地下污水提升一体化智能设备主要用于各类建筑物地下室污水的提升与排放，如地下餐厅，别墅地下室、地下商场，或远离排水立管且不具备自流排放污水场合的污水提升。也可用于船舶、车辆等不具备自流排放场合的污水排放。具体适用条件如下：

环境温度：0～40℃；

介质温度：≤40℃，pH值：5～9；

流量范围：0～55m^3/h，扬程：0～30 m；

电源电压：380V±10%；

电源频率：50Hz±5%。

1.3 原理

当污水自流进入设备时，通过进水止回阀ZF1（2）、固液分离装置G1

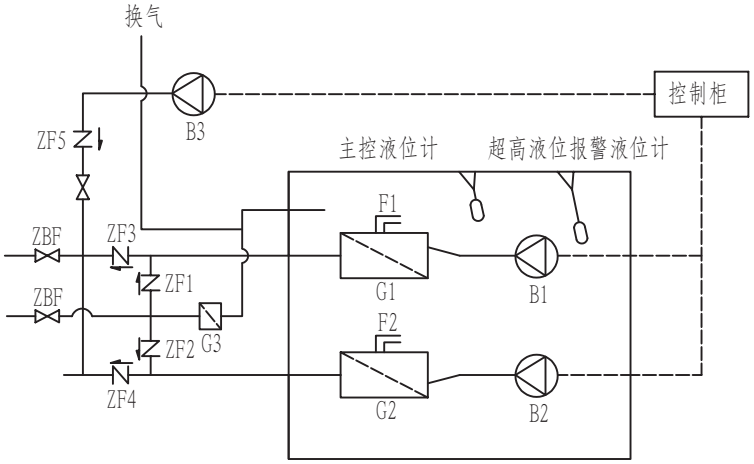

G1、G2、G3—固液分离装置　B1、B2、B3—提升泵　ZBF—闸阀　ZF1～ZF5—止回阀
F1、F2—反冲洗装置

地下污水提升一体化设备系统原理图

安徽天健水处理设备有限公司
地址：中国•合肥经济技术开发区天都路
电话：0551-3681222（总机）营销部：607；技术部：629；售后部：612
传真：0551-3681220　网站：www.zhgtj.cn　邮箱：tianjian@zhgtj.net

2012CPXY-S47

(G2)、水泵B1(B2)进入集水箱。当集水箱内的污水水位达到设定水泵开启水位时，液位计发出信号，通过控制柜启动水泵B1，此时带压水流反向冲洗固液分离装置G1，将固液分离装置G1内进水时分离下来的杂物随着水流一并冲洗并提升排放，在水压作用下进水止回阀ZF1关闭，出水止回阀ZF3打开，污水与杂物被提升排放到污水检查井。此时若有进水，仍可以通过进水止回阀ZF2、固液分离装置G2和水泵B2进入集水箱，机械排水与集水箱进水可同时进行。水泵运行时，箱体起自动清洁功能的反冲洗装置将自动冲刷集水箱的侧壁和底部，避免人为定期清掏集水箱内沉积的杂物。当集水箱内水位下降到设定的停泵水位时，液位计发出信号，水泵停止工作。

设备全自动运行，无需人工值守，双泵互为备用、交替运行。设备正常运行发生故障时，声光报警，同时超限水位浮球发出信号，并自动紧急强排。控制系统也设有手动控制系统，通过手动自动转换开关，实现手动、自动转换功能。

1.4 设备型号说明

污水提升设备除双泵内置配置外，还设有双泵外置式、别墅专用型等多种配置。

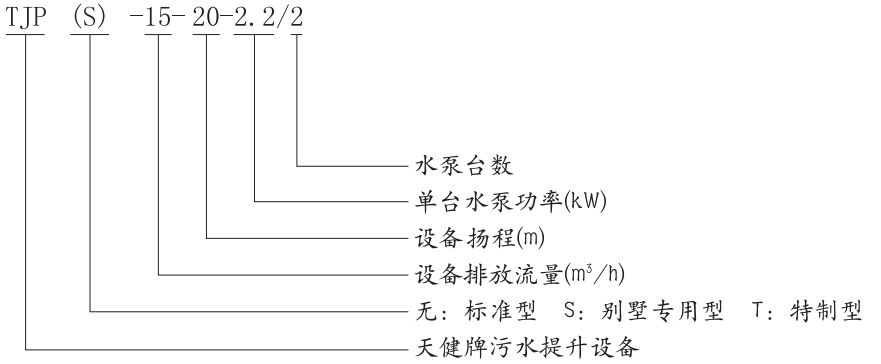

1.5 选用要点

根据流量和扬程等参数及应用场所综合选择合理适用的型号：

1）双泵内置式：适用于来水量比较大，且比较均匀、瞬时来水量变化较小的场所，适用于地下室排水，可地面安装，也可坑内安装，如设备安装在设备预留坑内，另要配置一台辅泵，用于排放设备坑内的渗水等；

2）双泵外置式：适用于来水量比较大，且比较均匀、瞬时来水量变化较小的场所，适用于地下室排水，设备安装在地下室地面上；

3）特制型设备：适用于来水量比较小，且比较均匀、瞬时来水量变化较小的场所，适用于地下室排水，主要应用于场地受限的场所；

4）别墅双泵型：适用于高档别墅地下室排水，设备安装在预留坑内，双泵交替运行，安全可靠，另配置一台辅泵，更安全；

5）别墅单泵式：适用于地下室排水，来水量均匀，瞬时来水量变化较小时场所，或用水量较小别墅，设备安装在坑内，另配置一台辅泵。

1.6 电气控制

1）电源：进线电源为三相五线制，额定电压380V，容量满足两台水泵同时运行要求；

2）电气控制方式：手动控制和自动控制两种方式；

3）控制功能描述：根据水位高低自动控制两台泵的启停，两台泵依次轮换运行、互为备用，当其中一台发生故障时另一台自动启动；

4）报警信号功能描述：当1#泵或2#泵发生故障（过载保护动作），对应的信号指示灯和蜂鸣器发出故障指示和声音报警信

安徽天健水处理设备有限公司
地址：中国•合肥经济技术开发区天都路
电话：0551-3681222（总机）营销部：607；技术部：629；售后部：612
传真：0551-3681220 网站：www.zhgtj.cn 邮箱：tianjian@zhgtj.net

号，当水位达到超高液位时蜂鸣器发生声音报警信号；

5）设备接地：控制箱、水泵电机和金属穿线管须可靠接地，并做好等电位连接，以保证使用安全和符合国家标准。

6）未尽事项请参照电气原理图和国家标准。

1.7 使用说明

1）设备安装

(1) 设备进、出水口必须安装有闸阀，以便设备日常维护和检修；进水管与进水口水位落差至少为50cm；

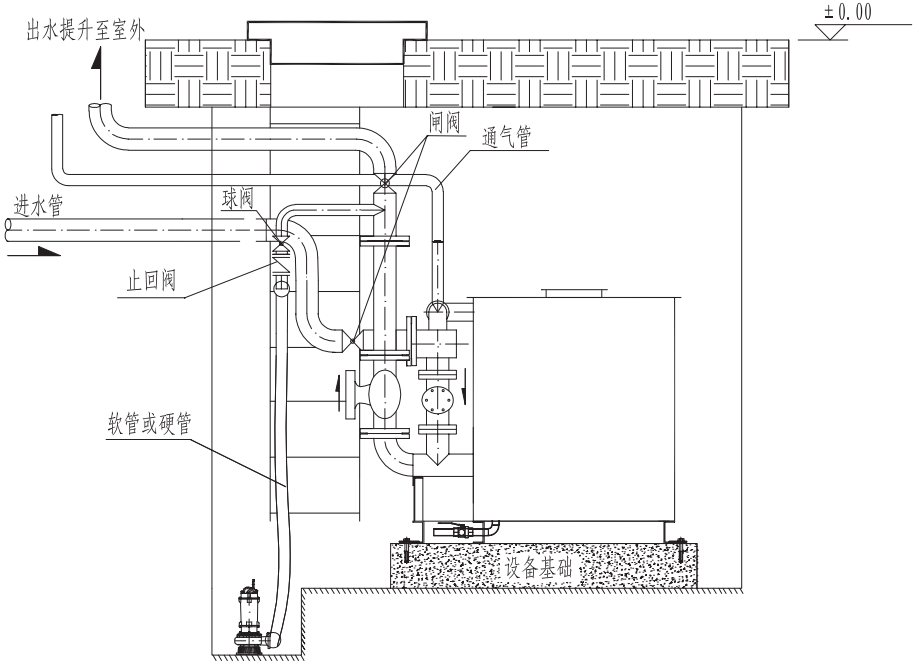

设备坑式安装简图

(2) 设备底端基础应用地脚螺栓进行固定；

(3) 设备通气管应连接到室外或与建筑物的排水通气管系统连接；

(4) 设备采用地上式安装时，安装位置应设有排水沟，便于维修排水和紧急事故排水 ；采用坑式安装时，需设预留坑；预留坑的尺寸请参见设备安装尺寸表，安装坑内应设有500mm×500mm×500mm的集水坑，坑内安装辅泵，以便设备日后的维护及检修；

(5) 未尽事宜请参照设备安装图纸。

2）操作说明

(1) 设备使用前应将集水箱体内部清理干净，检查各连接部位是否有松动；根据水泵说明书，检查水泵是否应补加润滑油；

(2) 检查设备各部件是否正常，同时检查控制系统连接线路是否正确，有无线头脱落或虚接等现象；

(3) 设备正常运行时：应将控制面板上面的手自动转换旋钮转到“自动”状态；

(4) 当设备自动运行发生故障时：应首先将手自动转换旋钮转到“手动”状态，手动强制启停水泵；待故障排除后，再将设备控制系统恢复到自动状态；

(5) 当集水箱内的液位达到超高液位时，报警安全装置自行启动，此时设备控制箱不仅发出刺耳的蜂鸣声，而且水泵将自动启动，迅速排水，待液位高度回落到停泵液位时，水泵停止运行，报警自动解除；

(6) 无水时严禁手动开启水泵，否则将可能导致水泵永久性损坏。

安徽天健水处理设备有限公司
地址：中国•合肥经济技术开发区天都路
电话：0551-3681222（总机）营销部：607；技术部：629；售后部：612
传真：0551-3681220 网站：www.zhgtj.cn 邮箱：tianjian@zhgtj.net

1.8 TJP系列污水提升装置

1）产品安装尺寸图

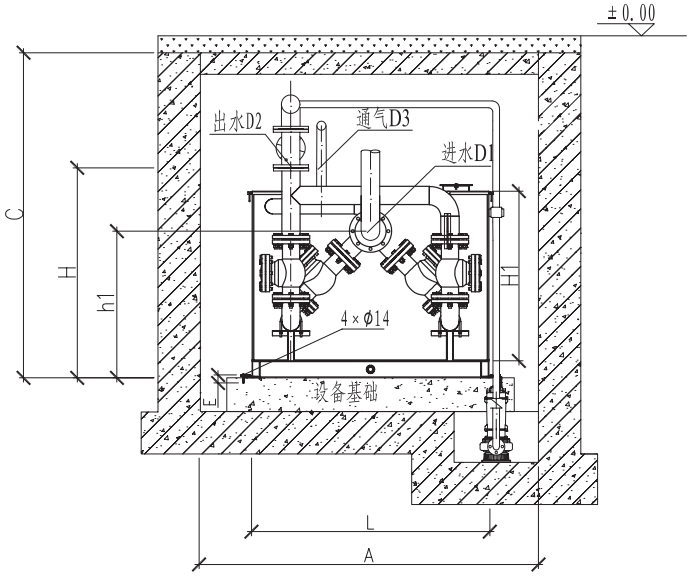

主视图

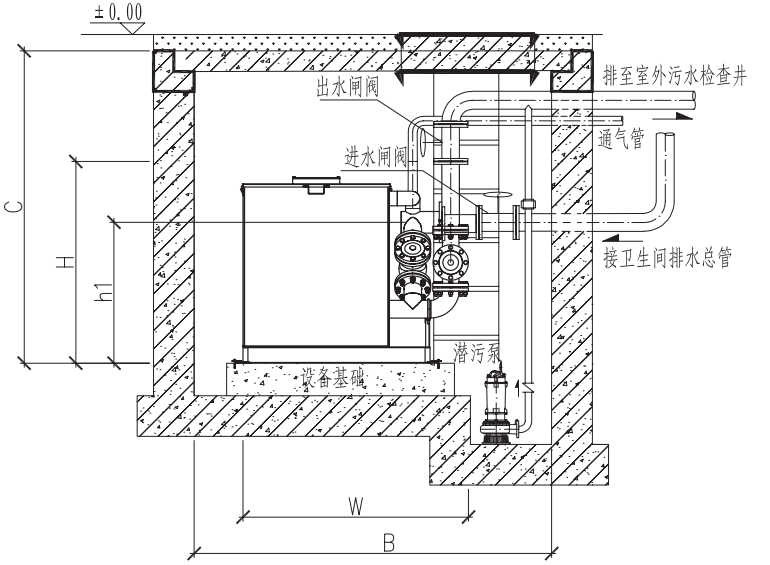

侧视图

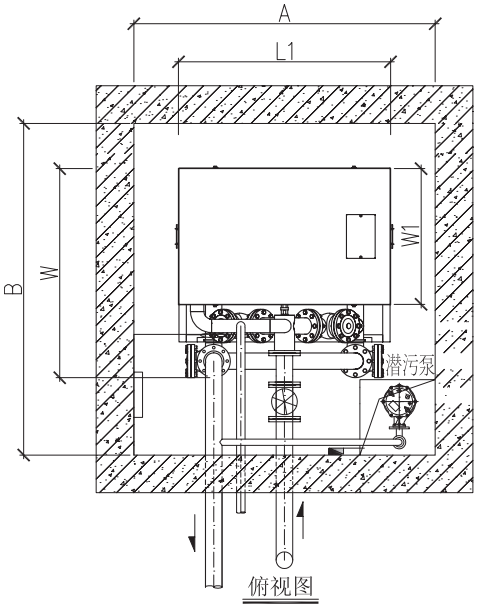

俯视图

安徽天健水处理设备有限公司
地址：中国•合肥经济技术开发区天都路
电话：0551-3681222（总机）营销部：607；技术部：629；售后部：612
传真：0551-3681220　网站：www.zhgtj.cn　邮箱：tianjian@zhgtj.net

2）标准型提升设备性能参数表

序号	设备型号	性能参数		水箱设置		主泵参数		辅泵(坑内安装)	
		流量(m^3/h)	扬程(m)	材质	容积(L)	功率(kW)	台数	功率(kW)	台数
1	TJP-7-10-0.75/2	7	10	S30408	700	0.75	2	0.55	1
2	TJP-7-15-1.5/2	7	15	S30408	700	1.5	2	0.55	1
3	TJP-7-20-2.2/2	7	20	S30408	700	2.2	2	0.55	1
4	TJP-7-25-3/2	7	25	S30408	700	3	2	0.55	1
5	TJP-7-30-3.7/2	7	30	S30408	700	3.7	2	0.55	1
6	TJP-10-10-0.75/2	10	10	S30408	800	0.75	2	0.55	1
7	TJP-10-15-1.5/2	10	15	S30408	800	1.5	2	0.55	1
8	TJP-10-20-2.2/2	10	20	S30408	800	2.2	2	0.55	1
9	TJP-10-25-3/2	10	25	S30408	800	3	2	0.55	1
10	TJP-10-30-3.7/2	10	30	S30408	800	3.7	2	0.55	1
11	TJP-12-10-1.5/2	12	10	S30408	800	1.5	2	0.55	1
12	TJP-12-15-1.5/2	12	15	S30408	800	1.5	2	0.55	1
13	TJP-12-20-2.2/2	12	20	S30408	800	2.2	2	0.55	1
14	TJP-12-25-3/2	12	25	S30408	800	3	2	0.55	1
15	TJP-12-30-3.7/2	12	30	S30408	800	3.7	2	0.55	1
16	TJP-15-10-1.5/2	15	10	S30408	800	1.5	2	0.55	1
17	TJP-15-15-1.5/2	15	15	S30408	800	1.5	2	0.55	1
18	TJP-15-20-2.2/2	15	20	S30408	800	2.2	2	0.55	1
19	TJP-15-25-3/2	15	25	S30408	800	3	2	0.55	1
20	TJP-15-30-4/2	15	30	S30408	800	4	2	0.55	1
21	TJP-18-10-1.5/2	18	10	S30408	900	1.5	2	0.55	1
22	TJP-18-15-1.5/2	18	15	S30408	900	1.5	2	0.55	1
23	TJP-18-20-2.2/2	18	20	S30408	900	2.2	2	0.55	1
24	TJP-18-25-3.7/2	18	25	S30408	900	3.7	2	0.55	1
25	TJP-18-30-3.7/2	18	30	S30408	900	3.7	2	0.55	1
26	TJP-20-10-1.5/2	20	10	S30408	900	1.5	2	0.55	1
27	TJP-20-15-2.2/2	20	15	S30408	900	2.2	2	0.55	1
28	TJP-20-20-3/2	20	20	S30408	1000	3	2	0.55	1
29	TJP-20-25-4/2	20	25	S30408	1000	4	2	0.55	1
30	TJP-20-30-5.5/2	20	30	S30408	1000	5.5	2	0.55	1
31	TJP-23-10-1.5/2	23	10	S30408	1000	1.5	2	0.55	1
32	TJP-23-15-2.2/2	23	15	S30408	1000	2.2	2	0.55	1
33	TJP-23-20-3.7/2	23	20	S30408	1100	3.7	2	0.55	1
34	TJP-23-25-4/2	23	25	S30408	1100	4	2	0.55	1
35	TJP-23-30-5.5/2	23	30	S30408	1100	5.5	2	0.55	1
36	TJP-25-10-1.5/2	25	10	S30408	1100	1.5	2	0.55	1
37	TJP-25-15-3/2	25	15	S30408	1100	3	2	0.55	1
38	TJP-25-20-3.7/2	25	20	S30408	1100	3.7	2	0.55	1
39	TJP-25-25-4/2	25	25	S30408	1100	4	2	0.55	1
40	TJP-25-30-5.5/2	25	30	S30408	1200	5.5	2	0.55	1
41	TJP-30-10-2.2/2	30	10	S30408	1200	2.2	2	0.55	1
42	TJP-30-15-3/2	30	15	S30408	1200	3	2	0.55	1
43	TJP-30-20-4/2	30	20	S30408	1200	4	2	0.55	1
44	TJP-30-25-5.5/2	30	25	S30408	1200	5.5	2	0.55	1
45	TJP-30-30-7.5/2	30	30	S30408	1200	7.5	2	0.55	1
46	TJP-35-10-2.2/2	35	10	S30408	1200	2.2	2	0.55	1
47	TJP-35-15-3.7/2	35	15	S30408	1200	3.7	2	0.55	1
48	TJP-35-20-3.7/2	35	20	S30408	1200	3.7	2	0.55	1
49	TJP-35-25-5.5/2	35	25	S30408	1200	5.5	2	0.55	1
50	TJP-35-30-7.5/2	35	30	S30408	1200	7.5	2	0.55	1
51	TJP-45-10-3.7/2	45	10	S30408	1300	3.7	2	0.55	1
52	TJP-45-15-3.7/2	45	15	S30408	1300	3.7	2	0.55	1
53	TJP-45-20-5.5/2	45	20	S30408	1300	5.5	2	0.55	1
54	TJP-45-25-7.5/2	45	25	S30408	1300	7.5	2	0.55	1
55	TJP-45-30-7.5/2	45	30	S30408	1300	7.5	2	0.55	1
56	TJP-55-10-3.7/2	55	10	S30408	1300	3.7	2	0.55	1
57	TJP-55-15-5.5/2	55	15	S30408	1300	5.5	2	0.55	1
58	TJP-55-20-7.5/2	55	20	S30408	1300	7.5	2	0.55	1

注：1、TJP系列污水提升设备箱体常用材质为不锈钢材质；
2、设备安装方式分为地上式和坑内式。设备安装前平面基础要求水平，具体参见设备安装尺寸图；
3、当TJP系列污水提升设备提升水泵选用外置式时，公司可另行设计、供货；
4、当设计流量超出上述性能参数表范围时，公司可进行非标设计。

安徽天健水处理设备有限公司
地址：中国•合肥经济技术开发区天都路
电话：0551-3681222（总机）营销部：607；技术部：629；售后部：612
传真：0551-3681220　网站：www.zhgtj.cn　邮箱：tianjian@zhgtj.net

2012CPXY-S47

3）标准型提升设备外形及安装尺寸表

序号	设备型号	安装所需尺寸			设备外形尺寸			接管直径及进口位置				水箱尺寸			地脚螺栓	
		A(mm)	B(mm)	C(mm)	L(mm)	W(mm)	H(mm)	进水D1	出水D2	通气D3	进水标高 h1(mm)	L1 (mm)	W1 (mm)	H1 (mm)	E (mm)	n−d
1	TJP−7−10−0.75/2	2100	2300	1800	1408	1470	1250	DN100	DN100	DN50	800	1400	900	900	90	6×Φ14
2	TJP−7−15−1.5/2	2100	2300	1800	1408	1470	1250	DN100	DN100	DN50	800	1400	900	900	90	6×Φ14
3	TJP−7−20−2.2/2	2100	2300	1800	1408	1470	1250	DN100	DN100	DN50	800	1400	900	900	90	6×Φ14
4	TJP−7−25−3/2	2100	2300	1800	1408	1470	1250	DN100	DN100	DN50	800	1400	900	900	90	6×Φ14
5	TJP−7−30−3.7/2	2100	2300	1800	1408	1470	1250	DN100	DN100	DN50	800	1400	900	900	90	6×Φ14
6	TJP−10−10−0.75/2	2100	2300	1800	1408	1470	1250	DN100	DN100	DN50	800	1400	900	900	90	6×Φ14
7	TJP−10−15−1.5/2	2100	2300	1800	1408	1470	1250	DN100	DN100	DN50	800	1400	900	900	90	6×Φ14
8	TJP−10−20−2.2/2	2100	2300	1800	1408	1470	1250	DN100	DN100	DN50	800	1400	900	900	90	6×Φ14
9	TJP−10−25−3/2	2100	2300	1800	1408	1470	1250	DN100	DN100	DN50	800	1400	900	900	90	6×Φ14
10	TJP−10−30−3.7/2	2100	2300	1800	1408	1470	1250	DN100	DN100	DN50	800	1400	900	900	90	6×Φ14
11	TJP−12−10−1.5/2	2100	2300	1800	1408	1470	1250	DN100	DN100	DN50	800	1400	900	900	90	6×Φ14
12	TJP−12−15−1.5/2	2100	2300	1800	1408	1470	1250	DN100	DN100	DN50	800	1400	900	900	90	6×Φ14
13	TJP−12−20−2.2/2	2100	2300	1800	1408	1470	1250	DN100	DN100	DN50	800	1400	900	900	90	6×Φ14
14	TJP−12−25−3/2	2100	2300	1800	1408	1470	1250	DN100	DN100	DN50	800	1400	900	900	90	6×Φ14
15	TJP−12−30−3.7/2	2100	2300	1800	1408	1470	1250	DN100	DN100	DN50	800	1400	900	900	90	6×Φ14
16	TJP−15−10−1.5/2	2100	2300	2000	1408	1470	1350	DN100	DN100	DN50	860	1400	900	1000	90	6×Φ14
17	TJP−15−15−1.5/2	2100	2300	2000	1408	1470	1350	DN100	DN100	DN50	860	1400	900	1000	90	6×Φ14
18	TJP−15−20−2.2/2	2100	2300	2000	1408	1470	1350	DN100	DN100	DN50	860	1400	900	1000	90	6×Φ14
19	TJP−15−25−3/2	2100	2300	2000	1408	1470	1350	DN100	DN100	DN50	860	1400	900	1000	90	6×Φ14
20	TJP−15−30−4/2	2100	2300	2000	1408	1470	1350	DN100	DN100	DN50	860	1400	900	1000	90	6×Φ14
21	TJP−18−10−1.5/2	2100	2300	2000	1408	1470	1350	DN100	DN100	DN50	860	1400	900	1000	90	6×Φ14
22	TJP−18−15−1.5/2	2100	2300	2000	1408	1470	1350	DN100	DN100	DN50	860	1400	900	1000	90	6×Φ14
23	TJP−18−20−2.2/2	2100	2300	2000	1408	1470	1350	DN100	DN100	DN50	860	1400	900	1000	90	6×Φ14
24	TJP−18−25−3.7/2	2100	2300	2000	1408	1470	1350	DN100	DN100	DN50	860	1400	900	1000	90	6×Φ14
25	TJP−18−30−3.7/2	2100	2300	2000	1408	1470	1350	DN100	DN100	DN50	860	1400	900	1000	90	6×Φ14
26	TJP−20−10−1.5/2	2100	2300	2000	1408	1470	1350	DN100	DN100	DN50	860	1400	900	1000	90	6×Φ14
27	TJP−20−15−2.2/2	2100	2300	2000	1408	1470	1350	DN100	DN100	DN50	860	1400	900	1000	90	6×Φ14
28	TJP−20−20−3/2	2100	2300	2000	1408	1470	1350	DN100	DN100	DN50	860	1400	900	1000	90	6×Φ14
29	TJP−20−25−4/2	2100	2300	2000	1408	1470	1350	DN100	DN100	DN50	860	1400	900	1000	90	6×Φ14

安徽天健水处理设备有限公司
地址：中国•合肥经济技术开发区天都路
电话：0551-3681222（总机）营销部：607；技术部：629；售后部：612
传真：0551-3681220　网站：www.zhgtj.cn　邮箱：tianjian@zhgtj.net

序号	设备型号	安装所需尺寸			设备外形尺寸			接管直径及进口位置				水箱尺寸			地脚螺栓	
		A(mm)	B(mm)	C(mm)	L(mm)	W(mm)	H(mm)	进水D1	出水D2	通气D3	进水标高 h1(mm)	L1 (mm)	W1 (mm)	H1 (mm)	E (mm)	n-d
30	TJP-20-30-5.5/2	2100	2300	2000	1408	1470	1350	DN100	DN100	DN50	860	1400	900	1000	90	6×Φ14
31	TJP-23-10-1.5/2	2100	2300	2000	1408	1470	1350	DN100	DN100	DN50	860	1400	900	1000	90	6×Φ14
32	TJP-23-15-2.2/2	2100	2300	2000	1408	1470	1350	DN100	DN100	DN50	860	1400	900	1000	90	6×Φ14
33	TJP-23-20-3.7/2	2100	2300	2000	1408	1470	1350	DN100	DN100	DN50	860	1400	900	1000	90	6×Φ14
34	TJP-23-25-4/2	2100	2300	2000	1408	1470	1350	DN100	DN100	DN50	860	1400	900	1000	90	6×Φ14
35	TJP-23-30-5.5/2	2100	2300	2000	1408	1470	1350	DN100	DN100	DN50	860	1400	900	1000	90	6×Φ14
36	TJP-25-10-1.5/2	2100	2300	2000	1408	1470	1350	DN100	DN100	DN50	860	1400	900	1000	90	6×Φ14
37	TJP-25-15-3/2	2100	2300	2000	1408	1470	1350	DN100	DN100	DN50	860	1400	900	1000	90	6×Φ14
38	TJP-25-20-3.7/2	2100	2300	2000	1408	1470	1350	DN100	DN100	DN50	860	1400	900	1000	90	6×Φ14
39	TJP-25-25-4/2	2100	2300	2000	1408	1470	1350	DN100	DN100	DN50	860	1400	900	1000	90	6×Φ14
40	TJP-25-30-5.5/2	2100	2300	2000	1408	1470	1350	DN100	DN100	DN50	880	1400	900	1000	90	6×Φ14
41	TJP-30-10-2.2/2	2100	2400	2000	1408	1570	1350	DN100	DN100	DN50	860	1400	1000	1000	90	8×Φ14
42	TJP-30-15-3/2	2100	2400	2000	1408	1570	1350	DN100	DN100	DN50	860	1400	1000	1000	90	8×Φ14
43	TJP-30-20-4/2	2100	2400	2000	1408	1570	1350	DN100	DN100	DN50	860	1400	1000	1000	90	8×Φ14
44	TJP-30-25-5.5/2	2100	2400	2000	1408	1570	1350	DN100	DN100	DN50	880	1400	1000	1000	90	8×Φ14
45	TJP-30-30-7.5/2	2100	2400	2000	1408	1570	1350	DN100	DN100	DN50	880	1400	1000	1000	90	8×Φ14
46	TJP-35-10-2.2/2	2100	2400	2000	1408	1570	1400	DN100	DN100	DN50	960	1400	1000	1100	90	8×Φ14
47	TJP-35-15-3.7/2	2100	2400	2000	1408	1570	1400	DN100	DN100	DN50	960	1400	1000	1100	90	8×Φ14
48	TJP-35-20-3.7/2	2100	2400	2000	1408	1570	1400	DN100	DN100	DN50	980	1400	1000	1100	90	8×Φ14
49	TJP-35-25-5.5/2	2100	2400	2000	1408	1570	1400	DN100	DN100	DN50	980	1400	1000	1100	90	8×Φ14
50	TJP-35-30-7.5/2	2100	2400	2000	1408	1570	1400	DN100	DN100	DN50	980	1400	1000	1100	90	8×Φ14
51	TJP-45-10-3.7/2	2200	2400	2000	1508	1570	1400	DN125	DN100	DN50	980	1500	1000	1100	90	8×Φ14
52	TJP-45-15-3.7/2	2200	2400	2000	1508	1570	1400	DN125	DN100	DN50	980	1500	1000	1100	90	8×Φ14
53	TJP-45-20-5.5/2	2200	2400	2000	1508	1570	1400	DN125	DN100	DN50	980	1500	1000	1100	90	8×Φ14
54	TJP-45-25-7.5/2	2200	2400	2000	1508	1570	1400	DN125	DN100	DN50	980	1500	1000	1100	90	8×Φ14
55	TJP-45-30-7.5/2	2200	2400	2000	1508	1570	1400	DN125	DN100	DN50	980	1500	1000	1100	90	8×Φ14
56	TJP-55-10-3.7/2	2200	2400	2000	1508	1570	1400	DN125	DN100	DN50	980	1500	1000	1100	90	8×Φ14
57	TJP-55-15-5.5/2	2200	2400	2000	1508	1570	1400	DN125	DN100	DN50	980	1500	1000	1100	90	8×Φ14
58	TJP-55-20-7.5/2	2200	2400	2000	1508	1570	1400	DN125	DN100	DN50	980	1500	1000	1100	90	8×Φ14

安徽天健水处理设备有限公司
地址：中国•合肥经济技术开发区天都路
电话：0551-3681222（总机）营销部：607；技术部：629；售后部：612
传真：0551-3681220　网站：www.zhgtj.cn　邮箱：tianjian@zhgtj.net

2012CPXY-S47

4）设备材料及零部件

序号	部件名称	规格型号	材质	单位	数量	备注
1	排水泵	CP/WQ	铸铁	台	2	专业配套
2	集水箱	L1×W1×H1(mm)	S 30408	座	1	专业特制
3	智能控制柜	TJK-8-2/1-kW	冷轧钢板	台	1	国产/进口（主要元器件）
4	浮球开关	XL	S 30408	套	1	超高水位报警为塑料浮球开关
5	固液分离装置	DN200×L250	S 30408	台	2	专业特制
6	反冲洗装置	DN25	S 30408	个	4	专业特制
7	止回阀	DN100	S 30408	个	4	专业配套，如有辅泵，应增加一个止回阀。
8	四通布水器	DN125×DN100×DN100×DN80	S 30408	个	1	专业特制
9	F型布水器	DN100	S 30408	个	2	专业特制
10	h型布水器	DN100	S 30408	个	1	专业特制
11	多功能安全回流装置	DN80×DN50	S 30408	套	1	专业特制
12	配套管道及管件	DN50～DN200	S 30408	套	1	专业配套
13	检护装置	DN32	S 30408	套	1	专业特制
14	槽钢底座	国标8#/10#	碳钢	套	1	防锈处理
15	螺栓等附件	M20，M16	201	套	1	专业配套
16	辅泵（坑内安装选用）	0.55kW	铸铁	台	1	专业配套

安徽天健水处理设备有限公司
地址：中国•合肥经济技术开发区天都路
电话：0551-3681222（总机）营销部：607；技术部：629；售后部：612
传真：0551-3681220　网站：www.zhgtj.cn　邮箱：tianjian@zhgtj.net

1.9 TJPS系列污水提升装置

1）产品安装尺寸图

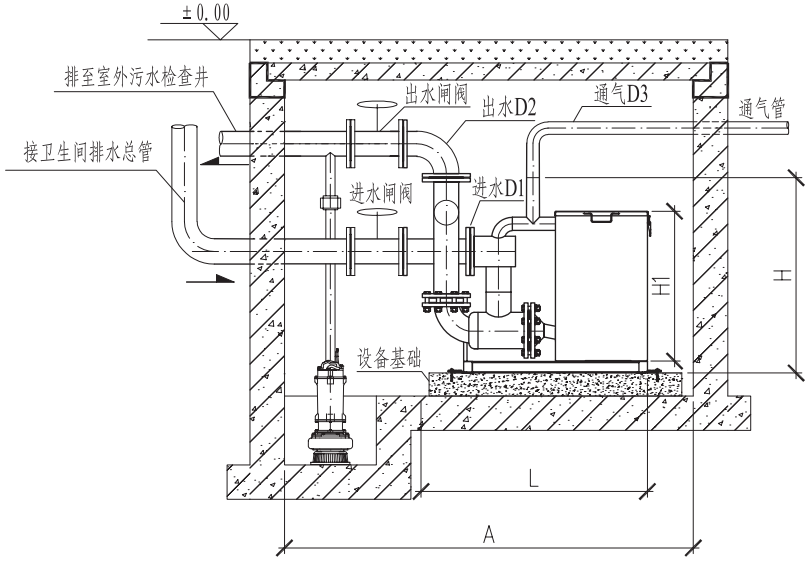

主视图

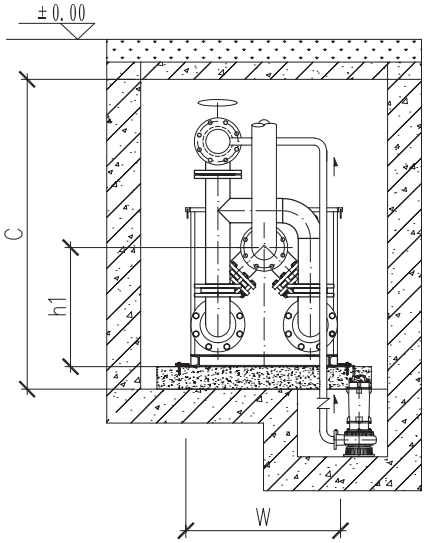

侧视图

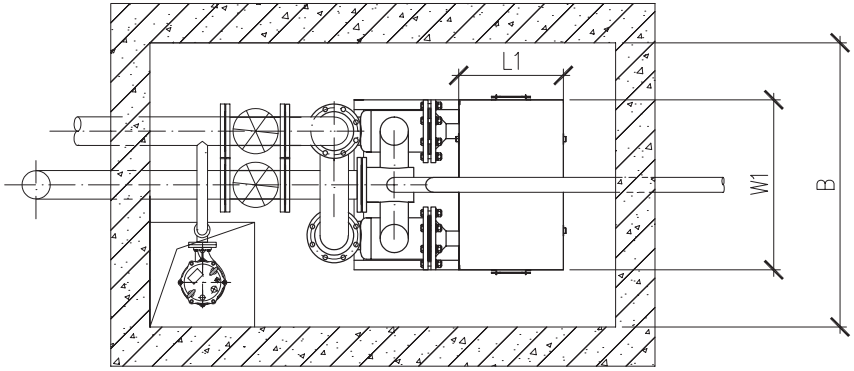

俯视图

安徽天健水处理设备有限公司
地址：中国•合肥经济技术开发区天都路
电话：0551-3681222（总机）营销部：607；技术部：629；售后部：612
传真：0551-3681220　网站：www.zhgtj.cn　邮箱：tianjian@zhgtj.net

2）产品性能参数表

序号	设备型号	性能参数		水箱设置		主泵参数		辅泵(坑内安装)	
		流量(m^3/h)	扬程(m)	材质	容积(L)	功率(kW)	台数	功率(kW)	台数
1	TJPS-3-10-0.75/1	3	10	S 30408	60	0.75	1	0.55	1
2	TJPS-3-15-1.5/1	3	15	S 30408	60	1.5	1	0.55	1
3	TJPS-3-20-2.2/1	3	20	S 30408	60	2.2	1	0.55	1
4	TJPS-5-10-0.75/1	5	10	S 30408	60	0.75	1	0.55	1
5	TJPS-5-15-1.5/1	5	15	S 30408	60	1.5	1	0.55	1
6	TJPS-5-20-2.2/1	5	20	S 30408	60	2.2	1	0.55	1
7	TJPS-7-10-0.75/1	7	10	S 30408	70	0.75	1	0.55	1
8	TJPS-7-15-1.5/1	7	15	S 30408	70	1.5	1	0.55	1
9	TJPS-7-20-2.2/1	7	20	S 30408	70	2.2	1	0.55	1
10	TJPS-3-10-0.75/2	3	10	S 30408	65	0.75	2	0.55	1
11	TJPS-3-15-1.5/2	3	15	S 30408	65	1.5	2	0.55	1
12	TJPS-3-20-2.2/2	3	20	S 30408	65	2.2	2	0.55	1
13	TJPS-3-25-2.2/2	3	25	S 30408	65	2.2	2	0.55	1
14	TJPS-5-10-0.75/2	5	10	S 30408	65	0.75	2	0.55	1
15	TJPS-5-15-1.5/2	5	15	S 30408	65	1.5	2	0.55	1
16	TJPS-5-20-2.2/2	5	20	S 30408	65	2.2	2	0.55	1
17	TJPS-5-25-2.2/2	5	25	S 30408	65	2.2	2	0.55	1
18	TJPS-7-10-0.75/2	7	10	S 30408	65	0.75	2	0.55	1
19	TJPS-7-15-1.5/2	7	15	S 30408	65	1.5	2	0.55	1
20	TJPS-7-20-2.2/2	7	20	S 30408	65	2.2	2	0.55	1
21	TJPS-7-25-3/2	7	25	S 30408	65	3	2	0.55	1
22	TJPS-10-10-0.75/2	10	10	S 30408	73	0.75	2	0.55	1
23	TJPS-10-15-1.5/2	10	15	S 30408	73	1.5	2	0.55	1
24	TJPS-10-20-2.2/2	10	20	S 30408	73	2.2	2	0.55	1
25	TJPS-10-25-3/2	10	25	S 30408	73	3	2	0.55	1
26	TJPS-12-10-1.5/2	12	10	S 30408	80	1.5	2	0.55	1
27	TJPS-12-15-1.5/2	12	15	S 30408	80	1.5	2	0.55	1
28	TJPS-12-20-2.2/2	12	20	S 30408	80	2.2	2	0.55	1
29	TJPS-12-25-3/2	12	25	S 30408	80	3	2	0.55	1
30	TJPS-15-10-1.5/2	15	10	S 30408	88	1.5	2	0.55	1
31	TJPS-15-15-1.5/2	15	15	S 30408	88	1.5	2	0.55	1
32	TJPS-15-20-2.2/2	15	20	S 30408	88	2.2	2	0.55	1
33	TJPS-15-25-3/2	15	25	S 30408	88	3	2	0.55	1

安徽天健水处理设备有限公司
地址：中国•合肥经济技术开发区天都路
电话：0551-3681222（总机）营销部：607；技术部：629；售后部：612
传真：0551-3681220　网站：www.zhgtj.cn　邮箱：tianjian@zhgtj.net

3）产品外形及安装尺寸表

序号	设备型号	水泵台数	安装所需尺寸			设备外形尺寸			接管直径及进口位置				水箱尺寸			地脚螺栓	
			A(mm)	B(mm)	C(mm)	L(mm)	W(mm)	H(mm)	进水D1	出水D2	通气D3	进水标高h1(mm)	L1(mm)	W1(mm)	H1(mm)	E(mm)	n×d
1	TJPS-3-10-0.75/1	1	1200	800	1000～1200	980	508	800	DN100	DN100	DN50	500	400	500	650	75	4×Φ14
2	TJPS-3-15-1.5/1	1	1200	800	1000～1200	980	508	800	DN100	DN100	DN50	500	400	500	650	75	4×Φ14
3	TJPS-3-20-2.2/1	1	1200	800	1000～1200	980	508	800	DN100	DN100	DN50	500	400	500	650	75	4×Φ14
4	TJPS-5-10-0.75/1	1	1200	800	1000～1200	980	508	800	DN100	DN100	DN50	500	400	500	650	75	4×Φ14
5	TJPS-5-15-1.5/1	1	1200	800	1000～1200	980	508	800	DN100	DN100	DN50	500	400	500	650	75	4×Φ14
6	TJPS-5-20-2.2/1	1	1200	800	1000～1200	980	508	800	DN100	DN100	DN50	500	400	500	650	75	4×Φ14
7	TJPS-7-10-0.75/1	1	1400	800	1000～1200	1080	508	800	DN100	DN100	DN50	500	500	500	650	75	4×Φ14
8	TJPS-7-15-1.5/1	1	1400	800	1000～1200	1080	508	800	DN100	DN100	DN50	500	500	500	650	75	4×Φ14
9	TJPS-7-20-2.2/1	1	1400	800	1000～1200	1080	508	800	DN100	DN100	DN50	500	500	500	650	75	4×Φ14
10	TJPS-3-10-0.75/2	2	1400	900	1200～1500	980	658	850	DN100	DN100	DN50	530	400	650	650	75	4×Φ14
11	TJPS-3-15-1.5/2	2	1400	900	1200～1500	980	658	850	DN100	DN100	DN50	530	400	650	650	75	4×Φ14
12	TJPS-3-20-2.2/2	2	1400	900	1200～1500	980	658	850	DN100	DN100	DN50	530	400	650	650	75	4×Φ14
13	TJPS-3-25-2.2/2	2	1400	900	1200～1500	980	658	850	DN100	DN100	DN50	530	400	650	650	75	4×Φ14
14	TJPS-5-10-0.75/2	2	1400	900	1200～1500	980	658	850	DN100	DN100	DN50	530	400	650	650	75	4×Φ14
15	TJPS-5-15-1.5/2	2	1400	900	1200～1500	980	658	850	DN100	DN100	DN50	530	400	650	650	75	4×Φ14
16	TJPS-5-20-2.2/2	2	1400	900	1200～1500	980	658	850	DN100	DN100	DN50	530	400	650	650	75	4×Φ14

安徽天健水处理设备有限公司
地址：中国•合肥经济技术开发区天都路
电话：0551-3681222（总机）营销部：607；技术部：629；售后部：612
传真：0551-3681220　网站：www.zhgtj.cn　邮箱：tianjian@zhgtj.net

序号	设备型号	水泵台数	安装所需尺寸			设备外形尺寸			接管直径及进口位置				水箱尺寸			地脚螺栓	
			A(mm)	B(mm)	C(mm)	L(mm)	W(mm)	H(mm)	进水D1	出水D2	通气D3	进水标高 h1(mm)	L1 (mm)	W1 (mm)	H1 (mm)	E (mm)	n×d
17	TJPS-5-25-2.2/2	2	1400	900	1200～1500	980	658	850	DN100	DN100	DN50	530	400	650	650	75	4×Φ14
18	TJPS-7-10-0.75/2	2	1400	900	1200～1500	980	658	850	DN100	DN100	DN50	530	400	650	650	75	4×Φ14
19	TJPS-7-15-1.5/2	2	1400	900	1200～1500	980	658	850	DN100	DN100	DN50	530	400	650	650	75	4×Φ14
20	TJPS-7-20-2.2/2	2	1400	900	1200～1500	980	658	850	DN100	DN100	DN50	530	400	650	650	75	4×Φ14
21	TJPS-7-25-3/2	2	1400	900	1200～1500	980	658	850	DN100	DN100	DN50	530	400	650	650	75	4×Φ14
22	TJPS-10-10-0.75/2	2	1400	1000	1200～1500	1080	708	850	DN100	DN100	DN50	530	500	700	650	75	4×Φ14
23	TJPS-10-15-1.5/2	2	1400	1000	1200～1500	1080	708	850	DN100	DN100	DN50	530	500	700	650	75	4×Φ14
24	TJPS-10-20-2.2/2	2	1400	1000	1200～1500	1080	708	850	DN100	DN100	DN50	530	500	700	650	75	4×Φ14
25	TJPS-10-25-3/2	2	1400	1000	1200～1500	1080	708	850	DN100	DN100	DN50	530	500	700	650	75	4×Φ14
26	TJPS-12-10-1.5/2	2	1400	1000	1200～1500	1080	708	850	DN100	DN100	DN50	550	500	700	700	75	4×Φ14
27	TJPS-12-15-1.5/2	2	1400	1000	1200～1500	1080	708	850	DN100	DN100	DN50	550	500	700	700	75	4×Φ14
28	TJPS-12-20-2.2/2	2	1400	1000	1200～1500	1080	708	850	DN100	DN100	DN50	550	500	700	700	75	4×Φ14
29	TJPS-12-25-3/2	2	1400	1000	1200～1500	1080	708	850	DN100	DN100	DN50	550	500	700	700	75	4×Φ14
30	TJPS-15-10-1.5/2	2	1400	1000	1200～1500	1080	708	850	DN100	DN100	DN50	550	500	700	700	75	4×Φ14
31	TJPS-15-15-1.5/2	2	1400	1000	1200～1500	1080	708	850	DN100	DN100	DN50	550	500	700	700	75	4×Φ14
32	TJPS-15-20-2.2/2	2	1400	1000	1200～1500	1080	708	850	DN100	DN100	DN50	550	500	700	700	75	4×Φ14
33	TJPS-15-25-3/2	2	1400	1000	1200～1500	1080	708	850	DN100	DN100	DN50	550	500	700	700	75	4×Φ14

安徽天健水处理设备有限公司
地址：中国•合肥经济技术开发区天都路
电话：0551-3681222（总机）营销部：607；技术部：629；售后部：612
传真：0551-3681220　网站：www.zhgtj.cn　邮箱：tianjian@zhgtj.net

4）设备材料及零部件

(1) TJPS (单泵内置式)

序号	设备名称	规格型号	材质	单位	数量	备注
1	排水泵	CP/WQ	铸铁	台	1	专业配套
2	集水箱	L1×W1×H1(mm)	S 30408	座	1	专业特制
3	智能控制柜	TJK-3-1/1-kW	冷轧钢板	台	1	施耐德主要元器件
4	浮球开关	XL	S 30408	套	1	超高水位报警为塑料浮球开关
5	固液分离装置	Ø159×L200	S 30408	台	1	专业特制
6	反冲洗装置	DN125×DN50/DN65/DN80	S 30408	个	1	专业特制
7	止回阀	DN100	S 30408	个	2	专业配套
8	多功能安全回流装置	DN50	S 30408	套	1	专业特制
9	配套管道及管件	DN25～DN100	S 30408	套	1	专业配套
10	槽钢底座	国标5#	碳钢	套	1	防锈处理
11	螺栓等附件	M16	201	套	1	专业配套
12	辅泵（坑内安装选用）	0.55kW	铸铁	台	1	专业配套

(2) TJPS (双泵内置式)

序号	设备名称	规格型号	材质	单位	数量	备注
1	排水泵	CP/WQ	铸铁	台	2	专业配套
2	集水箱	L1×W1×H1(mm)	S 30408	座	1	专业特制
3	智能控制柜	TJK-8-2/1-kW	冷轧钢板	台	1	施耐德主要元器件
4	浮球开关	XL	S 30408	套	1	超高水位报警为塑料浮球开关

安徽天健水处理设备有限公司
地址：中国•合肥经济技术开发区天都路
电话：0551-3681222（总机）营销部：607；技术部：629；售后部：612
传真：0551-3681220　网站：www.zhgtj.cn　邮箱：tianjian@zhgtj.net

序号	设备名称	规格型号	材质	单位	数量	备注
5	固液分离装置	Ø159×L200	S 30408	台	2	专业特制
6	反冲洗装置	DN125×DN50/DN65/DN80	S 30408	个	2	专业特制
7	止回阀	DN100	S 30408	个	4	专业配套
8	四通布水器	DN125×DN100×DN100×DN50	S 30408	个	1	专业特制
9	F型布水器	DN100	S 30408	个	2	专业特制
10	h型布水器	DN100	S 30408	个	1	专业特制
11	多功能安全回流装置	DN50	S 30408	套	1	专业特制
12	配套管道及管件	DN25～DN100	S 30408	套	1	专业配套
13	槽钢底座	国标5#	碳钢	套	1	防锈处理
14	螺栓等附件	M16	201	套	1	专业配套
15	辅泵（坑内安装选用）	0.55kW	铸铁	台	1	专业配套

2 隔油及隔油提升一体化设备

2.1 编制依据

《建筑给水排水设计规范》GB/T 50015-2003（2009年版）

《饮食业环境保护技术规范》HJ 554-2010

2.2 适用范围

隔油及隔油提升设备适用于饭店、公共食堂、餐饮业、公寓、住宅厨房等餐饮废水的集中除油处理，且处理水量、原水水质需满足以下条件：

1）餐饮废水所含动、植物油品的密度为0.9～0.95；

2）油脂含量≤300mg/L；

3）SS浓度≤285mg/L；

4）餐饮废水水温≥10℃。

2.3 处理效果

经隔油装置处理过的餐饮废水其油脂含量≤45mg/L,SS浓度≤120mg/L。

2.4 原理

1）隔油设备

含油污水通过管道格栅过滤后进入设备，油污将自动上浮到集油装置处，在集油装置顶部设有放油阀，浮油在集油装置中储存达到一定高度时，打开放油阀，浮油会流入集油桶，排放油脂的过程

安徽天健水处理设备有限公司
地址：中国•合肥经济技术开发区天都路
电话：0551-3681222（总机）营销部：607；技术部：629；售后部：612
传真：0551-3681220 网站：www.zhgtj.cn 邮箱：tianjian@zhgtj.net

中，如出现油脂凝固或结块现象，则开启电加热装置，可使凝固的油脂溶化。收集的废油定期转移至允许倾倒的地方即可。

在油污分离的同时，含油污水中的污泥等杂物沉淀至集泥装置底部，定期打开排泥阀，将沉淀的污泥排放至集泥桶，集泥桶中的污泥定期运至允许倾倒的地方即可。经油脂分离装置分离处理后的污水，通过管道将自流排入市政管网。

2）隔油提升一体化设备

地下厨房的油脂污水通过设备进水管流至提篮式格栅，污水中的较大杂物被首先拦截，含油污水由进水除渣箱的底部进入隔油排泥箱，含油污水中的油污自动上浮到集油装置处。集油装置顶部设置的放油阀与储油箱管道连接，浮油在集油装置中储存达到一定高度时，打开放油阀，浮油将自行流入设备旁放置在排油口附近的集油桶，排放油脂的过程中，如出现油脂凝固或结块现象，则开启电加热装置，可使凝固的油脂、结块熔化。收集的废油定期转移至允许倾倒的地方即可。进水中的污泥等杂物沉淀至集泥装置底部，定期打开排泥阀，将沉淀的污泥排放至集泥桶，集泥桶中的污泥定期运至允许倾倒的地方即可。通过油脂分离装置隔离处理后的污水，通过管道将自流排至提升水箱，当提升水箱液位达到设定的高度时，水泵将自动启动，将经过处理后的污水提升排放到地面污水检查井，进入市政管网。

2.5 设备型号说明

1）隔油设备

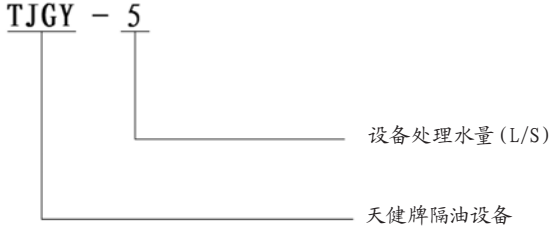

2）隔油提升一体化设备

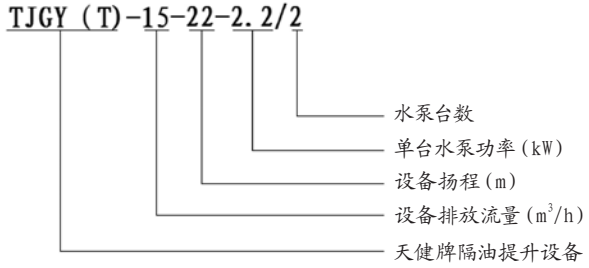

2.6 产品选用要点

根据《建筑给水排水设计规范》GB 50015-2003（2009年版），餐饮废水流量的主要计算方法有：

方法一：根据用水定额和人数按式（1）计算，取值见表2.6-1

表2.6-1 集体宿舍、旅馆等公共建筑的生活用水定额及小时变化系数

建筑物名称	单位	最高日生活用水定额q(L)	使用时数(h)	小时变化系数(K_h)
餐饮业				
中餐酒楼	每顾客每次	40−60	10−12	1.5−1.2
快餐店、职工及学生食堂	每顾客每次	20−25	12−16	1.5−1.2
酒吧、咖啡馆、茶座、卡拉OK房	每顾客每次	5−15	8−18	1.5−1.2
菜市场地面冲洗及保鲜用水	每m^2每日	10−20	8−10	2.5−2.0

$Q=q\times n\times K_h/h$ （1）

其中：Q—最大小时流量（L/h）；

n—备餐人数。

方法二：员工食堂或商业饭店的厨房废水流量也可按式（2）计算

$Q=\sum q\times n\times b$ （2）

其中：Q—计算管道排水的设计秒流量（L/s）；

q—同类型的一个卫生器具排水流量（L/s），见表2.6-2；

安徽天健水处理设备有限公司
地址：中国•合肥经济技术开发区天都路
电话：0551-3681222（总机）营销部：607；技术部：629；售后部：612
传真：0551-3681220 网站：www.zhgtj.cn 邮箱：tianjian@zhgtj.net

n—同类型厨房用具的数量；

b—同时给水百分数，见表2.6-3。

表2.6-2 卫生器具排水的流量、当量和排水管的管径

卫生器具名称		排水流量(L/s)	排水管管径(mm)
洗涤盆、污水盆(池)		0.33	50
餐厅、厨房洗菜盆(池)	单格洗涤盆(池)	0.67	50
	双格洗涤盆(池)	1	50
盥洗池(每个水嘴)		0.33	50−75

表2.6-3 职工食堂、营业餐馆厨房设备同时给水百分数

厨房设备名称	同时给水百分数(%)
污水盆(池)	50
洗涤盆(池)	70

2.7 电气控制

⑴ 电源：进线电源为三相五线制，额定电压380V，容量满足两台水泵以及加热装置的同时运行要求；

⑵ 电气控制方式：手动控制和自动控制两种方式；

⑶ 控制功能描述：根据水位高低自动控制两台泵的启停，两台泵轮换运行、互为备用，当其中一台发生故障时另一台自动启动；

⑷ 报警信号功能描述：当1#泵或2#泵发生故障（过载保护动作）对应的信号指示灯和蜂鸣器发出故障指示和声光报警信号，超高水位时，蜂鸣器发出声音报警信号；

⑸ 设备接地：控制箱、水泵电机和金属穿线管须可靠接地并做好等电位连接，以保证使用安全和符合国家标准。

⑹ 未尽事宜请参照电气原理图和国家标准。

2.8 使用说明

1）设备安装

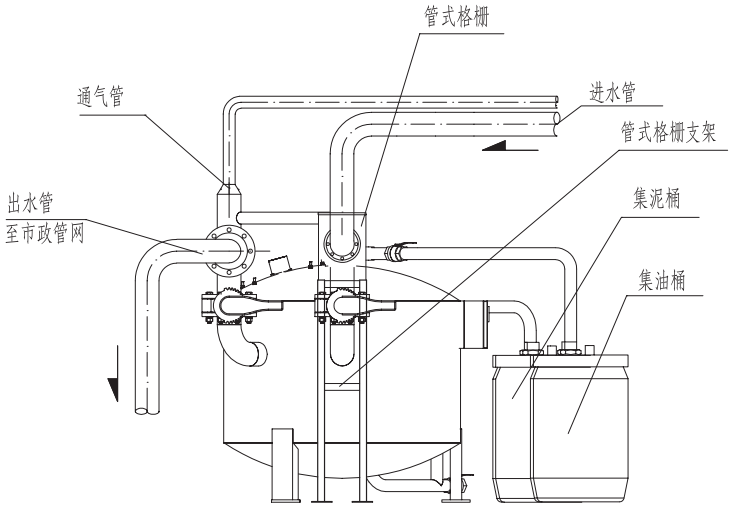

隔油设备安装简图

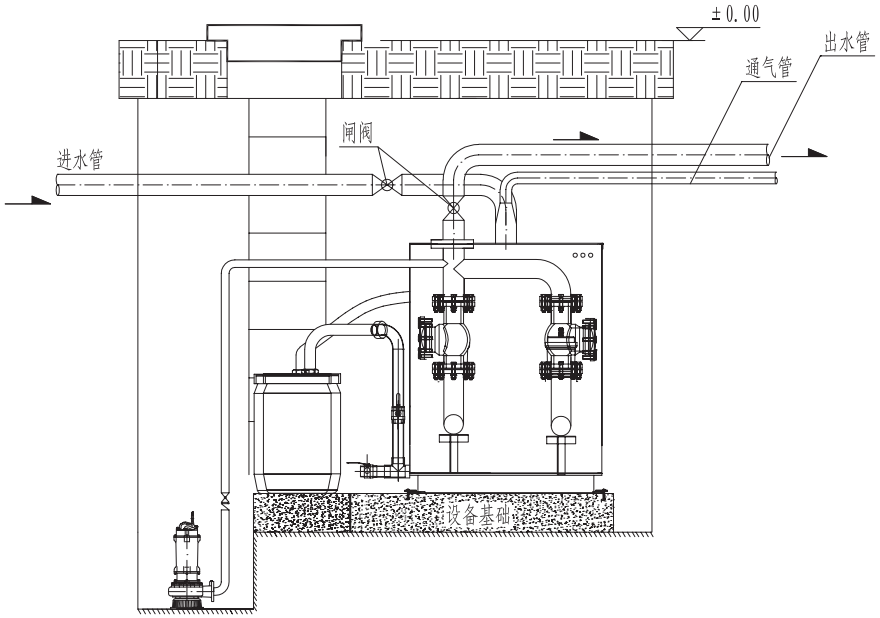

隔油提升设备安装简图

安徽天健水处理设备有限公司
地址：中国•合肥经济技术开发区天都路
电话：0551-3681222（总机）营销部：607；技术部：629；售后部：612
传真：0551-3681220 网站：www.zhgtj.cn 邮箱：tianjian@zhgtj.net

(1) 设备进、出水口必须安装有闸阀，以便设备日常维护和检修；进水管与进水口水位落差至少为50cm；

(2) 设备底端基础应用地脚螺栓进行固定；

(3) 设备通气管应连接到室外或与建筑物的排水通气管系统连接；

(4) 地上安装时，设备旁应设有排水沟，以便于维修排水和紧急事故的排水 ；采用坑内安装时，需设预留坑；预留坑的尺寸请参见设备安装尺寸表，安装坑内应设有500mm×500mm×500mm的排水坑，坑内安装辅泵，以便设备日后的维护及检修；

(5) 其他方面请参照设备安装图纸。

2）操作说明

(1) 隔油设备管道格栅要求每周至少清理两次，以免影响设备进水；

隔油提升设备使用前应将箱体内部清理干净，并检查各联接部位是否有松动；根据水泵说明书，查看水泵是否需加注润滑油；检查电气连接是否正确；

(2) 隔油提升设备运行前，应将设备控制面板上的手自动转换旋钮转到“自动”状态；当提升集水箱的水位上升至水泵启动位置时，提升泵自动运行，此时与运行泵相对应的出水止回阀自动开启，压送污水到市政排水管网；当设备再次运行时，双泵自动转换运行；

(3) 当设备自动运行发生故障时：应首先将手动、自动转换旋钮转到“手动”状态，强制启停提升泵，排除故障后，恢复到自动状态；

(4) 当来水量过大，集水箱内的液位达到超高液位时，报警安全装置自动工作，此时不仅发出刺耳的蜂鸣声，同时水泵自动启动，迅速排水。当液位低于高水位时，报警自动解除；

(5) 无水时严禁手动开启水泵，否则有可能导致水泵永久性损坏；

(6) 排放油渣：设备正常运行后，锥形集油池里面将存有大量的油脂，需要定期排放，在用量较大时要求每天放油一次、排一次渣；否则将影响设备的正常运行和设备的隔油效果，严重时将可能造成排油管道的堵塞；

(7) 格栅清理：设备正常运行后，每天应对进水箱里提篮式格栅进行清理，否则将有可能影响设备的进水量；必要时清理第二道格栅；

(8) 电加热装置：电加热有手动运行和自动运行两种方式，对凝固的油污进行加热，以及天气较冷时对油脂进行加热，便于油污的排出。加热时间可以根据当地气温条件调整，不可长时间加热。

2.9 TJGY系列隔油设备技术资料

1）安装尺寸图

安徽天健水处理设备有限公司
地址：中国•合肥经济技术开发区天都路
电话：0551-3681222（总机）营销部：607；技术部：629；售后部：612
传真：0551-3681220 网站：www.zhgtj.cn 邮箱：tianjian@zhgtj.net

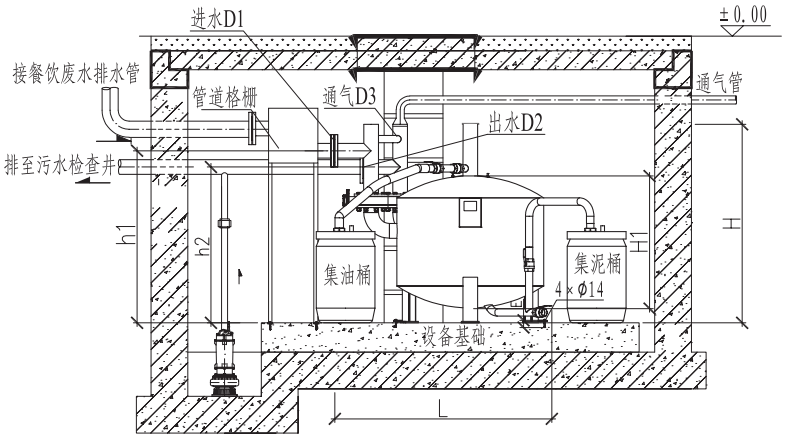

主视图

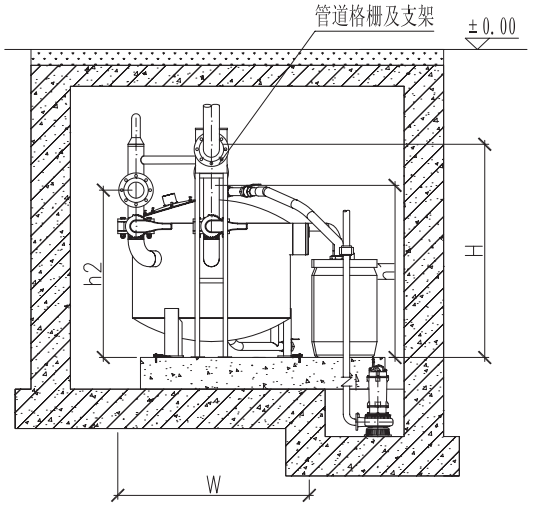

侧视图

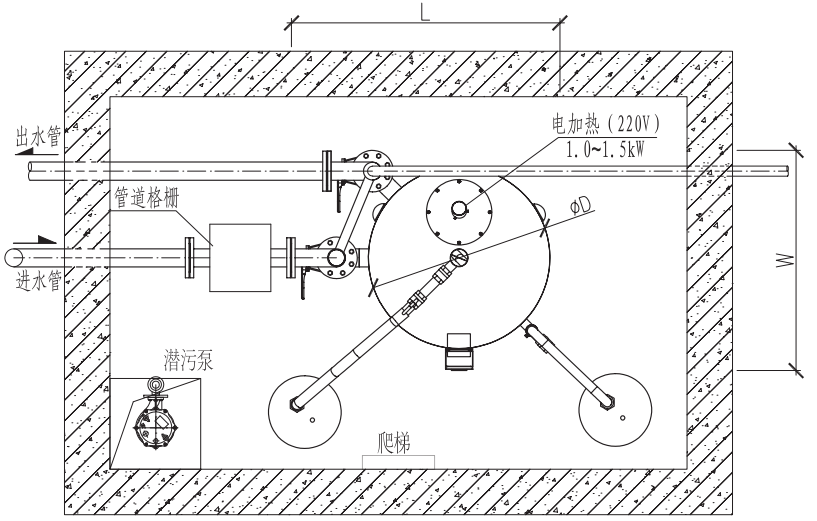

俯视图

安装提示：

1、设备采用地上式安装时，要求地面保持水平。

2、设备的进出水口设置了闸阀，以便设备调试与检修。

3、设备旁边应设有排水沟，便于维修排水和紧急事故排水。

4、设备采用坑式安装时，需预设预留坑。预留坑的尺寸请参见设备安装尺寸表，要求坑内地面平整。

5、设备安装预留坑上部盖板应方便开启。人孔和爬梯设置应方便日常提桶。

6、其他方面请参照土建、结构、设备安装等相应规范要求。

安徽天健水处理设备有限公司
地址：中国•合肥经济技术开发区天都路
电话：0551-3681222（总机）营销部：607；技术部：629；售后部：612
传真：0551-3681220　网站：www.zhgtj.cn　邮箱：tianjian@zhgtj.net

2）产品性能参数表

序号	设备型号	流量 (L/s)	加热器功率 (kW)	水箱容积 (L)	设备重量 (kg)	配套控制箱 (台)	控制箱规格尺寸 (长×宽×深) (mm)	设备规格尺寸 (直径D×高H1) (mm)
1	TJGY-1	1	1	750	100	AJR2	200×150×80	Ø1000×800
2	TJGY-2	2	1	800	100	AJR2	200×150×80	Ø1000×900
3	TJGY-3	3	1	1200	120	AJR2	200×150×80	Ø1300×900
4	TJGY-5	5	1	2000	145	AJR2	200×150×80	Ø1600×1000
5	TJGY-7	7	1	2800	165	AJR2	200×150×80	Ø1800×1000
6	TJGY-8	8	1.5	3000	180	AJR2	200×150×80	Ø1800×1200
7	TJGY-10	10	1.5	3600	200	AJR2	200×150×80	Ø2000×1200
8	TJGY-12	12	1.5	4320	220	AJR2	200×150×80	Ø2200×1200
9	TJGY-14	14	1.5	5040	225	AJR2	200×150×80	Ø2300×1200
10	TJGY-15	15	1.5	5400	235	AJR2	200×150×80	Ø2400×1200

注：1、以上为带电加热系统的污水隔油设备性能参数；
2、TJGY系列隔油设备箱体材质标配不锈钢材质，如需其他材质，订货时另请注明；
3、设备可平面就位安装，也可放入预留坑内安装。设备安装前平面基础要求水平，具体参见设备安装尺寸图；
4、当设计流量超出上述性能参数表范围时，公司可进行非标设计。

3）产品外形及安装尺寸表

序号	设备型号	设备外形尺寸			接管直径及进出口位置					罐体尺寸		地脚螺栓	
		L(mm)	W(mm)	H(mm)	进水D1 (mm)	出水D2 (mm)	通气D3 (mm)	h1(mm)	h2(mm)	D(mm)	H1(mm)	E(mm)	n-d
1	TJGY-1	1650	1200	1500	100	100	50	1290	1240	1000	800	90	4×Φ14
2	TJGY-2	1650	1200	1600	100	100	50	1390	1340	1000	900	90	4×Φ14
3	TJGY-3	1950	1500	1600	100	100	50	1390	1340	1300	900	90	4×Φ14
4	TJGY-5	2250	1800	1700	100	100	50	1490	1440	1600	1000	90	4×Φ14
5	TJGY-7	2450	2000	1700	125	125	50	1450	1350	1800	1000	90	4×Φ14
6	TJGY-8	2450	2000	1900	125	125	50	1650	1550	1800	1200	90	4×Φ14
7	TJGY-10	2650	2200	1900	150	150	50	1650	1500	2000	1200	90	4×Φ14
8	TJGY-12	2850	2400	1900	150	150	50	1650	1500	2200	1200	90	4×Φ14
9	TJGY-14	2950	2500	1900	150	150	50	1650	1500	2300	1200	90	4×Φ14
10	TJGY-15	3050	2600	1900	150	150	50	1650	1500	2400	1200	90	4×Φ14

安徽天健水处理设备有限公司
地址：中国•合肥经济技术开发区天都路
电话：0551-3681222（总机）营销部：607；技术部：629；售后部：612
传真：0551-3681220　网站：www.zhgtj.cn　邮箱：tianjian@zhgtj.net

2012CPXY-S47

4）TJGY不锈钢隔油设备材料表

序号	部件名称	规格型号	材质	单位	数量	备注
1	进出水阀门	DN100～DN150	PVC-U	套	2	专业配套
2	进、出水管	DN100～DN150	S 30408	套	1	专业特制
3	隔油罐	ØD×H1mm	S 30408	座	1	专业特制
4	智能控制系统	AJR2	冷轧	套	1	专业配套
5	加热装置	SP，1/1.5kW，220V	钢板	台	1	专业配套
6	加热器检护装置	Φ336mm	S 30408	套	1	专业特制
7	水流导流板	——	S 30408	套	1	专业特制
8	集泥贮污装置	——	S 30408	套	1	专业特制
9	排油装置	DN50	S 30408	套	1	专业特制
10	出油监视管	Ø50	有机玻璃	只	1	专业配套
11	排泥装置	DN50	——	套	1	专业特制
12	收集桶	60L	塑料	只	2	专业配套
13	底座及成套附件	——	——	套	1	专业配套
14	管道式格栅装置	——	S 30408	套	1	专业配套
15	辅泵（坑内安装选用）	——	铸铁	台	1	专业配套

安徽天健水处理设备有限公司
地址：中国•合肥经济技术开发区天都路
电话：0551-3681222（总机）营销部：607；技术部：629；售后部：612
传真：0551-3681220　网站：www.zhgtj.cn　邮箱：tianjian@zhgtj.net

2.10 TJGY (T) 系列隔油提升一体化设备

1）产品安装尺寸图

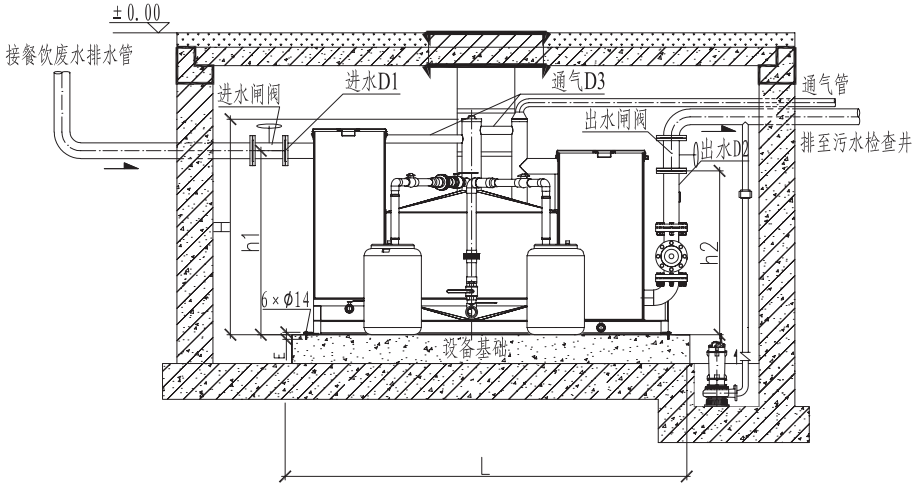

主视图

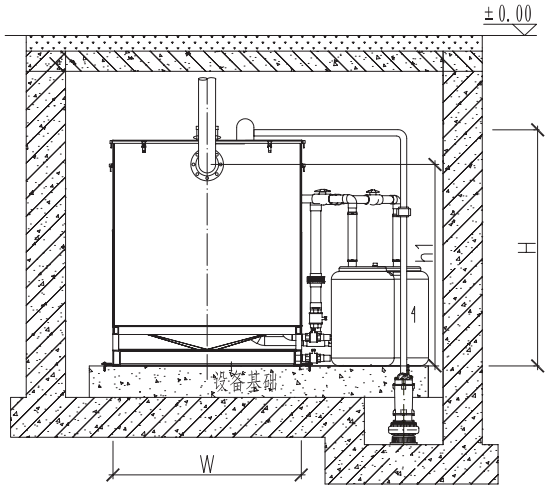

侧视图

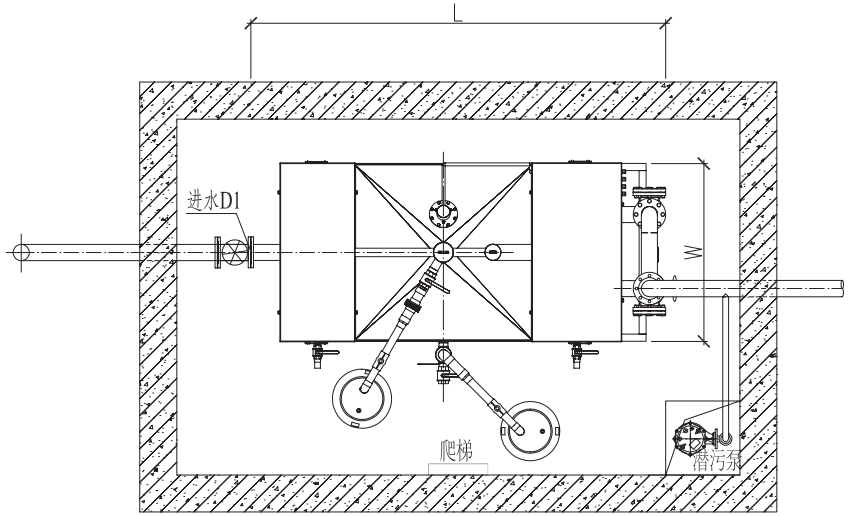

俯视图

安装提示：

1、设备采用地上式安装时，要求地面保持水平。

2、设备的进出水口必须安装闸阀，以便设备调试与检修。

3、设备旁边应设有排水沟，便于维修排水和紧急事故排水。

4、设备采用坑式安装时，需预设预留坑。预留坑的尺寸请参见设备安装尺寸表，要求坑内地面平整。

5、设备安装预留坑上部盖板应方便开启。人孔和爬梯设置应方便日常提桶。

6、其他方面请参照土建、结构、设备安装等相应规范要求。

安徽天健水处理设备有限公司
地址：中国•合肥经济技术开发区天都路
电话：0551-3681222（总机）营销部：607；技术部：629；售后部：612
传真：0551-3681220　网站：www.zhgtj.cn　邮箱：tianjian@zhgtj.net

2012CPXY-S47

2)产品性能参数表

序号	设备型号	额定流量 (m^3/h)	扬程 (m)	水泵 (台)	单泵功率 (kW)	加热器功率 (kW)	水箱容积 (L)	设备重量 (kg)	配套控制箱 (台)	控制箱规格尺寸 (长×宽×深) (mm)
1	TJGY(T)-7-15-1.5/2	7	15	2	1.5	1	1550	525	1	550×400×200
2	TJGY(T)-7-22-2.2/2	7	22	2	2.2	1	1550	530	1	550×400×200
3	TJGY(T)-10-15-1.5/2	10	15	2	1.5	1	1550	540	1	550×400×200
4	TJGY(T)-10-22-2.2/2	10	22	2	2.2	1	1550	545	1	550×400×200
5	TJGY(T)-15-15-1.5/2	15	15	2	1.5	1	1850	570	1	550×400×200
6	TJGY(T)-15-22-2.2/2	15	22	2	2.2	1	1850	575	1	550×400×200
7	TJGY(T)-20-15-2.2/2	20	15	2	2.2	1	2550	585	1	550×400×200
8	TJGY(T)-20-22-3.7/2	20	22	2	3.7	1	2550	590	1	550×400×200
9	TJGY(T)-25-15-3.7/2	25	15	2	3.7	1	3400	600	1	550×400×200
10	TJGY(T)-25-22-3.7/2	25	22	2	3.7	1	3400	608	1	550×400×200
11	TJGY(T)-30-15-3.7/2	30	15	2	3.7	1.5	4200	630	1	550×400×200
12	TJGY(T)-30-22-5.5/2	30	22	2	5.5	1.5	4200	640	1	550×400×200
13	TJGY(T)-35-15-5.5/2	35	15	2	5.5	1.5	4450	650	1	550×400×200
14	TJGY(T)-35-22-5.5/2	35	22	2	5.5	1.5	4450	660	1	550×400×200
15	TJGY(T)-40-15-3.7/2	40	15	2	3.7	1.5	5400	670	1	550×400×200
16	TJGY(T)-40-22-7.5/2	40	22	2	7.5	1.5	5400	682	1	550×400×200
17	TJGY(T)-50-15-5.5/2	50	15	2	5.5	1.5	6530	705	1	550×400×200
18	TJGY(T)-50-22-7.5/2	50	22	2	7.5	1.5	6530	710	1	550×400×200
19	TJGY(T)-55-15-5.5/2	55	15	2	5.5	1.5	6920	740	1	550×400×200
20	TJGY(T)-55-22-7.5/2	55	22	2	7.5	1.5	6920	755	1	550×400×200

注：1、以上为带电加热系统的污水隔油提升设备性能参数；
2、TJGY(T)系列隔油提升设备箱体材质标配不锈钢材质，如需其他材质，订货时另请注明；
3、设备为地下室地上式就位安装。设备安装前平面基础要求水平，具体参见设备安装尺寸图；
4、选用外置式TJGY(T)系列隔油提升设备提升水泵时，公司可另行设计供货；
5、当设计流量超出上述性能参数表范围时，公司可进行非标设计。

安徽天健水处理设备有限公司
地址：中国•合肥经济技术开发区天都路
电话：0551-3681222（总机）营销部：607；技术部：629；售后部：612
传真：0551-3681220　网站：www.zhgtj.cn　邮箱：tianjian@zhgtj.net

3）产品外形及安装尺寸表

序号	设备型号	设备外形尺寸			接管直径及进出口位置					地脚螺栓	
		L(mm)	W(mm)	H(mm)	进水D1 (mm)	出水D2 (mm)	通气D3 (mm)	进水h1 (mm)	出水h2 (mm)	E(mm)	n−d
1	TJGY(T)−7−15−1.5/2	2240	1600	1400	100	50	100	1200	1040	90	6×Φ14
2	TJGY(T)−7−22−2.2/2	2240	1600	1400	100	50	100	1200	1040	90	6×Φ14
3	TJGY(T)−10−15−1.5/2	2240	1600	1400	100	50	100	1200	1040	90	6×Φ14
4	TJGY(T)−10−22−2.2/2	2240	1600	1400	100	50	100	1200	1040	90	6×Φ14
5	TJGY(T)−15−15−1.5/2	2440	1600	1500	100	65	100	1300	1140	90	6×Φ14
6	TJGY(T)−15−22−2.2/2	2440	1600	1500	100	65	100	1300	1140	90	6×Φ14
7	TJGY(T)−20−15−2.2/2	2770	1780	1500	125	65	125	1300	1140	90	6×Φ14
8	TJGY(T)−20−22−3.7/2	2770	1780	1500	125	80	125	1300	1140	90	6×Φ14
9	TJGY(T)−25−15−3.7/2	3290	1900	1500	125	80	125	1300	1140	90	6×Φ14
10	TJGY(T)−25−22−3.7/2	3290	1900	1500	125	80	125	1300	1140	90	6×Φ14
11	TJGY(T)−30−15−3.7/2	3440	2000	1600	125	100	125	1400	1140	90	6×Φ14
12	TJGY(T)−30−22−5.5/2	3440	2000	1600	125	100	125	1400	1140	90	6×Φ14
13	TJGY(T)−35−15−5.5/2	3590	2000	1600	150	100	150	1400	1140	90	6×Φ14
14	TJGY(T)−35−22−5.5/2	3590	2000	1600	150	100	150	1400	1140	90	6×Φ14
15	TJGY(T)−40−15−3.7/2	3690	2100	1700	150	100	150	1450	1140	90	6×Φ14
16	TJGY(T)−40−22−7.5/2	3690	2100	1700	150	100	150	1450	1140	90	6×Φ14
17	TJGY(T)−50−15−5.5/2	3840	2200	1800	200	100	200	1500	1140	90	6×Φ14
18	TJGY(T)−50−22−7.5/2	3840	2200	1800	200	100	200	1500	1140	90	6×Φ14
19	TJGY(T)−55−15−5.5/2	4040	2200	1800	200	100	200	1500	1140	90	6×Φ14
20	TJGY(T)−55−22−7.5/2	4040	2200	1800	200	100	200	1500	1140	90	6×Φ14

安徽天健水处理设备有限公司
地址：中国•合肥经济技术开发区天都路
电话：0551-3681222（总机）营销部：607；技术部：629；售后部：612
传真：0551-3681220　网站：www.zhgtj.cn　邮箱：tianjian@zhgtj.net

4）设备材料及部件表

序号	部件名称	规格型号	材质	单位	单位数量	备注
1	进水管道、法兰	DN100～DN150	S30408	套	1	专业配套
2	拦污格栅箱	——	S30408	套	1	专业特制
3	集油贮油装置	——	S30408	套	1	专业特制
4	集泥贮污装置	——	S30408	套	1	专业特制
5	加热装置	SP，1/1.5kW，220V	S30408	套	1	专业配套
6	提升水箱	——	S30408	套	1	专业特制
7	排污泵	——	铸铁	台	2	专业配套
8	出水止回阀	DN50～DN100	S30408	个	2	专业配套
9	出水管道、法兰	DN50～DN100	S30408	套	1	专业配套
10	配套管件	DN50～DN150	S30408	套	1	专业特制
11	排油装置	DN50	——	套	1	专业特制
12	排泥装置	DN50	——	套	1	专业特制
13	收集桶	60L	塑料	只	2	专业配套
14	控制系统	TJK-8-2/1-kW	——	台	1	专业配套
15	底座及成套附件	——	——	套	1	专业配套
16	辅泵(坑内安装选用)	——	铸铁	台	1	专业配套

安徽天健水处理设备有限公司
地址：中国•合肥经济技术开发区天都路
电话：0551-3681222（总机）营销部：607；技术部：629；售后部：612
传真：0551-3681220　网站：www.zhgtj.cn　邮箱：tianjian@zhgtj.net

工程案例

合肥国际创新馆

昆明海埂国际会议中心

成都国际非物质文化遗产园

合肥徽商广场

安徽黄山元一大观

江苏南京苏宁电器
江苏徐州新城
山东济南万达广场
山东文华园
山东龙田府邸
北京湖南大厦
北京北控宏创
安徽合肥滨湖时代广场
安徽合肥方兴大道收费站
四川成都美年广场
四川成都五洲情酒店会议中心
四川成都世纪舞
四川成都万科魅力之城
四川成都万科金色领域
四川成都金悦湾商业楼
四川成都天合·凯旋广场
四川成都万科金色海蓉
四川成都双流国际机场宾馆
四川成都琥珀庭院
绵阳凯德广场·涪城
重庆日月光广场
重庆世纪英皇酒店
重庆维丰·溪里
成都三益公商厦
江西萍乡沃尔玛
江西南昌宾馆国际中心
江西景瀚陶瓷广场
郑州宏信步行街
郑州靖业中博大酒店
西安灞柳商务中心
西安江林新城
甘肃会展中心
昆明南亚风情园
昆明地铁
武汉藏龙岛
武汉中石油大厦
深圳福田医院
江苏无锡灵山元一别墅
恒大威尼斯水城
山东泰安火车站
南京际华三五二一
上海世华商务广场
上海大华综合购物中心
苏州华园东方B25地块
合肥华侨广场
四川成都东方广场
西安大兴新区小学
广州军区武汉总医院
重庆丽笙酒店
太原阳光酒店

污水提升

TJP系列地下污水提升一体化设备

- 固液分离，防止水泵堵塞
- 箱体自动清洁，免清掏
- 反冲洗提升，自动化运行
- 专利产品

别墅专用

TJPS系列别墅专用型污水提升设备

- 固液分离，防止水泵堵塞
- 箱体自动清洁，免清掏
- 反冲洗提升，自动化运行
- 占地面积小
- 专利产品

隔油设备

TJGY系列餐饮废水隔油设备

- 出水含油率30mg/l以下
- 排油、排泥快捷、方便
- 辅助加热
- 专利产品

隔油提升

TJGY（T）系列隔油提升一体化智能设备

- 出水含油率30mg/l以下
- 排油、排泥快捷、方便
- 辅助加热
- 隔油、排水提升一体化
- 专利产品

安徽天健水处理设备有限公司

地址：中国·合肥经济技术开发区天都路

电话：0551-3681222（总机）营销部：607；

技术部：629；售后部：612

传真：0551-3681220

网站：www.zhgtj.cn

邮箱：tianjian@zhgtj.net

全国民用建筑工程设计技术措施《建筑产品选用技术》专刊提供适用于各类民用和工业建筑的建筑产品技术信息和设计资料，是建筑设计、施工和基建部门工作人员的工具书。

《建筑产品选用技术》专刊将在建筑标准化、系列化的原则指导下，不定期的分期介绍国内外技术先进、性能优良的建筑产品及其新技术、新材料、新工艺。

工程选用需与本书提供的技术参数、技术说明相符。

本专刊代号为2012CPXY-S47总337。

技术审核专家：左亚洲

编　　辑：吕静刚　孟行健　李文兵　王玉峰　孟　建　汤　威　陆军浩　汪本付

中国建筑标准设计研究院编辑出版

北京海淀区首体南路9号主语国际2号楼

信箱：lvjg@chinabuilding.com.cn

电话：010-68799397

网址：http//www.chinabuilding.com.cn　www.jc315.com

邮编：100044

2012年5月出版