熊猫集团

明天会更好

★ 立式防垢离心泵

SOLID PATTEN ANTISCALING CENTRIFUGE PUMP

★ 卧式防垢离心泵

NORIZONTAL ANTISCALING CENTRIFUGE PUMP

THE BETTER IN FUTURE

上海熊猫机械(集团)有限公司

SHANGHAI PANDA MACHINE (GROUP)CO.,LTD.

Shanghai Panda Shanghai Panda Shanghai Panda Shanghai Panda Shanghai Panda

Shanghai Panda Group

上海熊猫机械(集团)有限公司

总部地址：上海市徐汇区中山南二路900号

厂址：沪青平公路熊猫高科技工业园

http: //www.panda.sh.cn

电话：64418111 64649666

传真：021-54256022

邮编：200030

本公司对产品具有改进权，如有改动，恕不通知

2003年4月印制

目 录

FLG、FLGR、FLGH立式防垢离心泵 ---------- 1-21
FWG、FWGR、FWGH立式防垢离心泵 ---------- 22-29

公司简介

上海熊猫机械（集团）有限公司系专业制造经营高压清洗机，空压机、电焊机、离心泵、防垢泵、污水泵、试压泵、计量泵、液压设备、管道清理设备、变频成套供水设备、控制柜、气压成套设备于一体的专业集团公司。座落于上海青浦的熊猫高科技工业园区，占地面积58000M²，资产总额超亿元。在全国设有三十八个分公司，管理全国二百一十八家连锁店。年销售额超三亿，年出口伍仟多万，年产销各类设备一百多万台。

公司引进国际先进的管理经验，近百位科技精英，不断进行科技创新，成功开发一系列具有国际先进水平的熊猫牌防垢管道离心泵、电子净化泵、水冷式低噪音泵、单级泵、多级泵、排污泵及变频（气压）成套设备。其中，更新换代产品防垢管道离心泵，电子净化泵，自动搅匀排污泵填补了国内空白，已获得国家专利，具有唯一的制造权和经营权。公司已通过2000版ISO9001质量认证，并取得认证证书，确保产品质量长期稳定可靠。

拓展前进中的熊猫集团，集二千八百多名优秀员工，一流测试设备（国家级标准），卓越品质，完善的售前、售中、售后服务，跻身国际先进行列。熊猫集团永远追求……明天会更好！

FLG 型立式离心泵

概　述

FLG 型系列立式离心泵，是一种新型具有防垢功能的离心泵。性能范围采用国际标准ISO2858的要求。流量范围为1.5m³/h～1080m³/h；扬程8m～135m，效率达到国家标准GB/T13007-91的要求，是新的节能、防垢型产品，已获国家专利。（专利号）ZL.00201493.9

FLG立式防垢离心泵——供输送清水或理化性质类似于清水介质，适用温度≤80℃。

FLGR 立式防垢热水离心泵——用途清水泵，适用锅炉、热水增压及城市供热系统、热循环水系统。适用温≤110℃。

FLG系列产品大于 7.5kW 的离心泵，可以采用免拆电机更换机械密封结构，只要在电机轴联接处松开螺丝即能达到更换机械密封的目的。具有性能稳定、维护方便、整机美观的特点。

FLG 型性能型谱图：

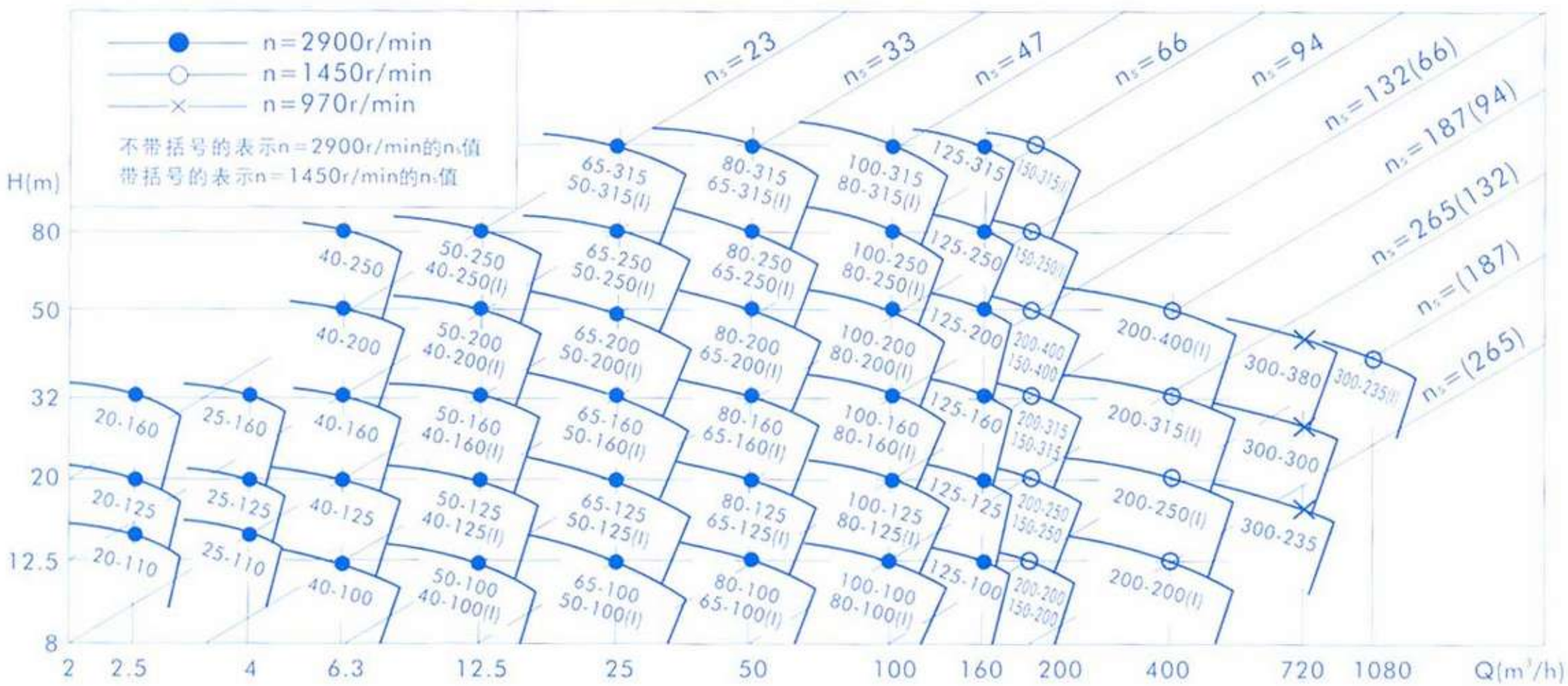

防垢离心管道泵净化原理

FLG系列防垢离心泵运用了国际先进的水处理技术---静电磁场技术来处理水，使水的物理结构发生变化。

1、防垢原理：当水泵运转时防垢阴极和阳极间产生静电磁场，静电磁场在对水的原有化学成份不改变的情况下，使经过水泵的水物理结构发生了很大变化 --- 原缔合链状水分子被断裂切割成无数个单个水分子，水中溶解盐（钙）的正负离子(垢分子)被单个水分子包围后，活动速度降低，彼此间的有效碰撞减少，因此在表面不结硬垢而呈软垢，达到了防垢的目的。

2、除垢原理：由于经过的水物理结构发生了变化，水分子偶极距增大，使它的盐、钙分子正负离子吸引力加强，从而使表面或管壁上原有的老垢逐渐软化、龟裂、并自行脱落，达到除垢的目的。

3、杀菌灭藻原理：静电磁场对水中的细菌和藻类具有极强的杀伤力，同时激化后的物理性能产生变化，将单个水分子溶存氧包围封锁，切断了藻类所需的氧的来源，达到了杀菌、防藻的目的。

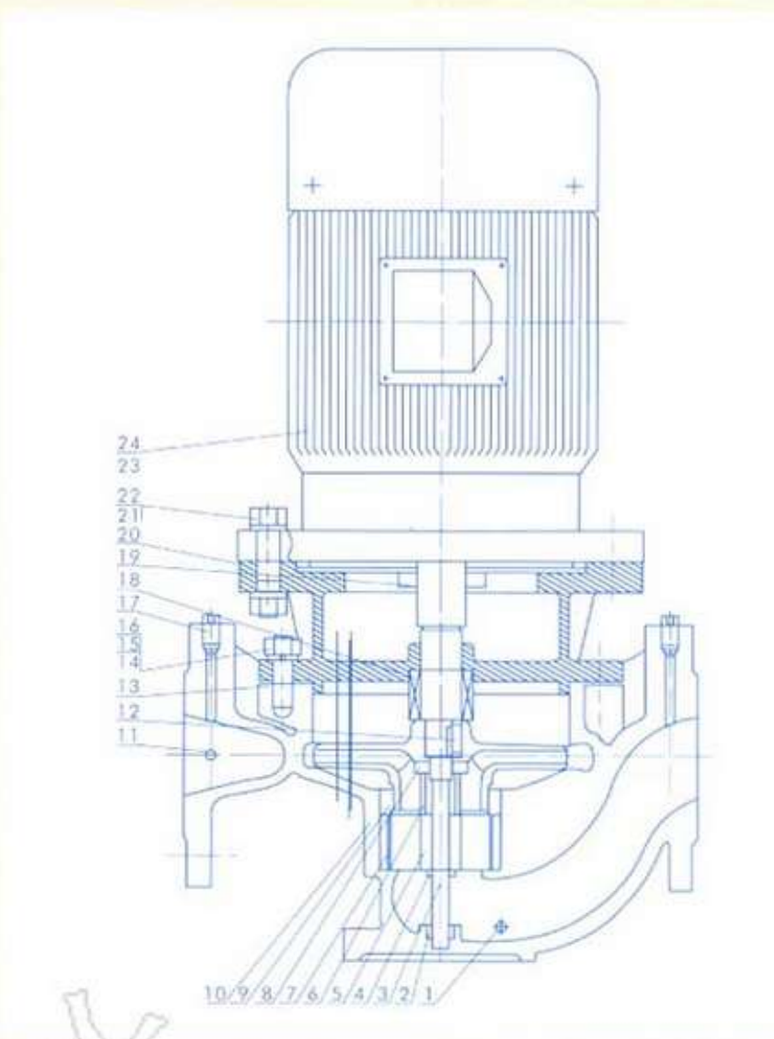

序号	零件名称	序号	零件名称
1	放水孔	13	密封圈
2	耐磨件	14	螺母
3	轴	15	垫
4	螺母	16	螺柱
5	O型密封圈	17	排气孔
6	定位套	18	机械密封
7	防垢阳极装置	19	挡水圈
8	螺母	20	联接盖
9	叶轮	21	螺栓
10	泵体	22	垫
11	测压孔	23	螺母
12	键	24	电动机

技术参数

- 防 垢 率：90%
- 适用水质：总硬度 <700mg以$CaCo_3$
- FLG适用水温：≤80℃
- FLGR适用水温：≤110℃
- 有效距离：2000米
- 有效时间：24小时

产品用途

本系列产品分十四种规格，二百六十种型号，可满足用户对各种流量及扬程的需要。主要适用于：

- 锅炉给水
- 城市给排水
- 空调循环水
- 冷却系统
- 消防给水
- 环保给排水
- 船舶给排水
- 压力容器给排水
- 游泳池给水
- 厂矿、企事业单位给排水
- 建筑业给水
- 以上功能外的各种场合需液体增压、排水多种场合

型号意义

FLG (FLGR) 200 - 250 (I) (A) (B) (C)

- FLG：熊猫型立式防垢离心泵
- (FLGR)：熊猫型立式防垢热水离心泵
- 200：泵进出口直径（mm）
- 250：叶轮名义直径（mm）
- (I)：流量分类
- (A)：叶轮经第一次切割
- (B)：叶轮经第二次切割
- (C)：叶轮经第三次切割

FLG系列泵的材料

FLG系列泵及配用的机械密封各有多种材料可供用户自己选用，以满足不同输送条件的要求。

FLG系列泵的主要零件材料

零件名称	可供自由选择的材料
轴	45　40Cr　3Cr13　1Cr18Ni9　1Cr18Ni9Ti
泵　体	HT250　ZG230-450　ZG2Cr13　ZG1Cr18Ni9　ZG1Cr18Ni9Ti
叶　轮	HT250　ZG230-450　ZG2Cr13　ZG1Cr18Ni9　ZH62　ZG1Cr18Ni9Ti

FLG系列泵的安装

FLG型泵采用泵与电机同轴的立式结构，占地面积小、安装方便，FLG型泵的安装有刚性联接安装和柔性联接安装两种方式，每种又各有两种不同的安装组合，用户可以根据情况选用。 根据订货要求， 本公司配套供应联接板及隔振器（垫）。

A、刚性联接安装

A.1 直接安装：这种安装方法是将泵直接安装在水泥基础上，安装工作简单方便。

A.2 配 FLG 型联接板安装：这种方法是将泵装在联接板上，再一起安装在基础上，这种方法可以扩大泵与基础的联接面积，增加稳定性。

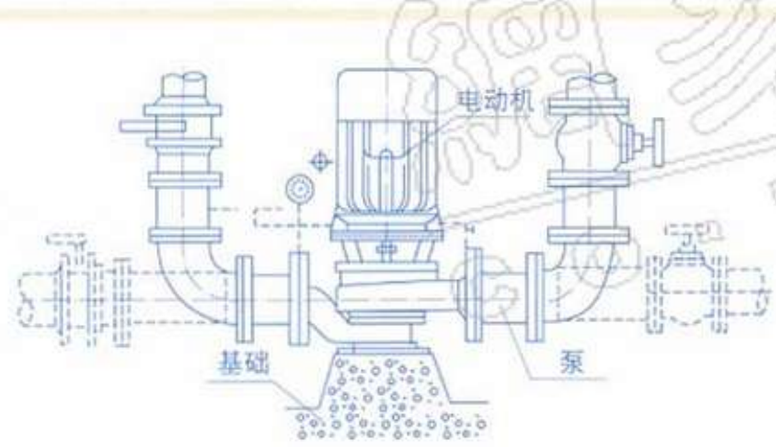

A.1、刚性直接联接安装

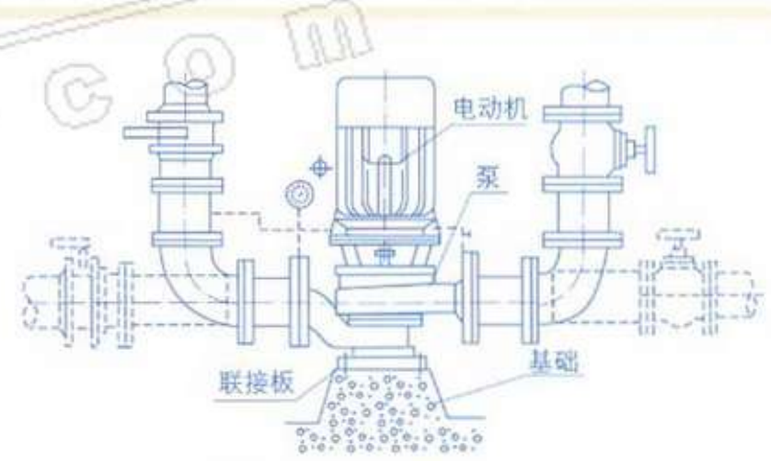

A.2、刚性配联接板安装示意图

B、柔性联接安装

B.1 配 FLG 型联接板，加隔振器安装：泵装在联接板上，联接板与隔振器用螺栓装在一起，隔振器用膨胀螺栓固定在水泥基础上，这种安装方式可以吸收一部分泵的振动，使运转更加平稳。

B.2 配FLG型联接板加隔振垫安装：这种方式与上面的方式类似，但是不用隔振器而用隔振垫，适用于<7.5kW电动机的泵，联接板用螺栓固定在基础上，联接板与基础中间放隔振垫。

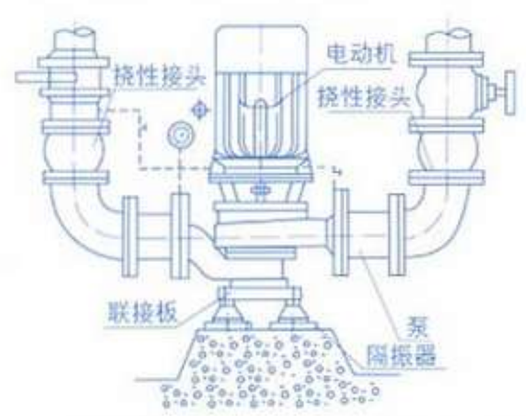

B.1、柔性配隔振器安装示意图

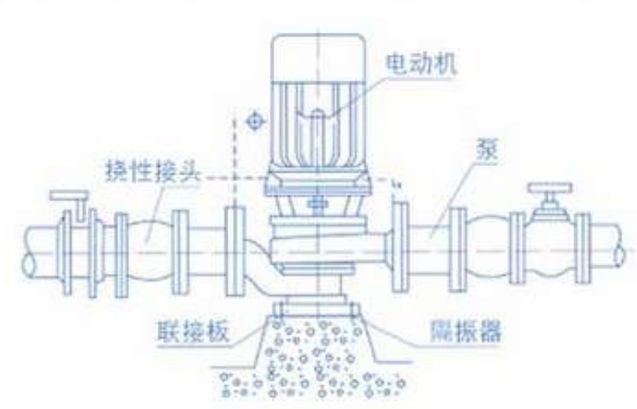

B.2、柔性配隔振器安装示意图

FLG、FLGR、FLGH、FWG、FWGR、FWGH系列泵的性能曲线图

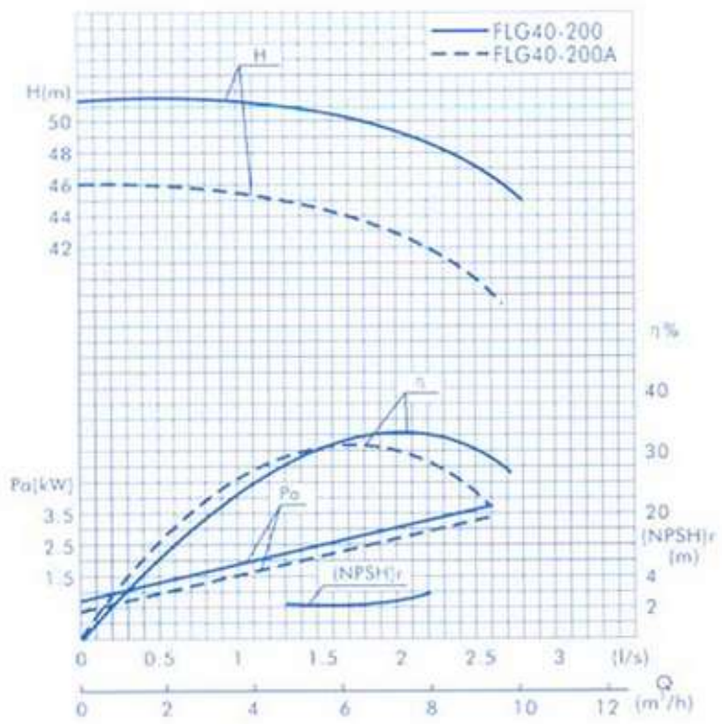

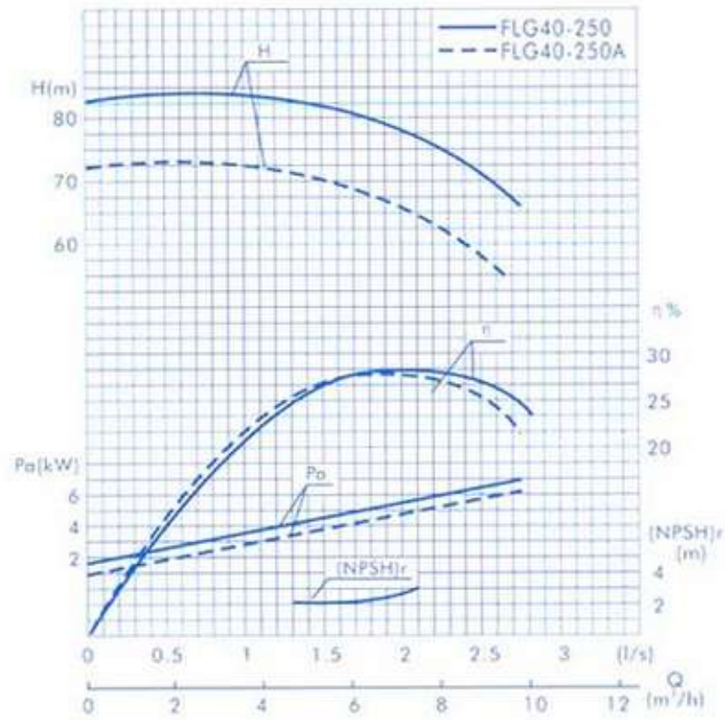

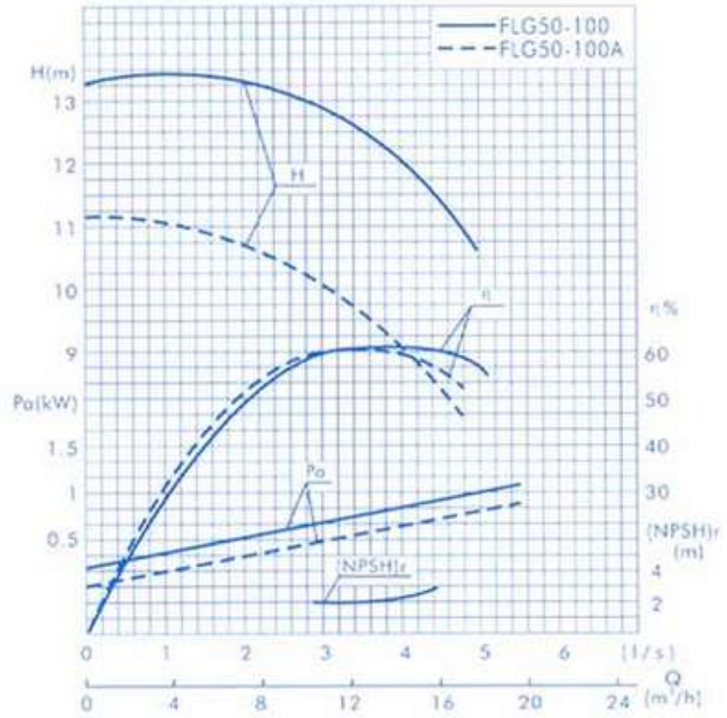

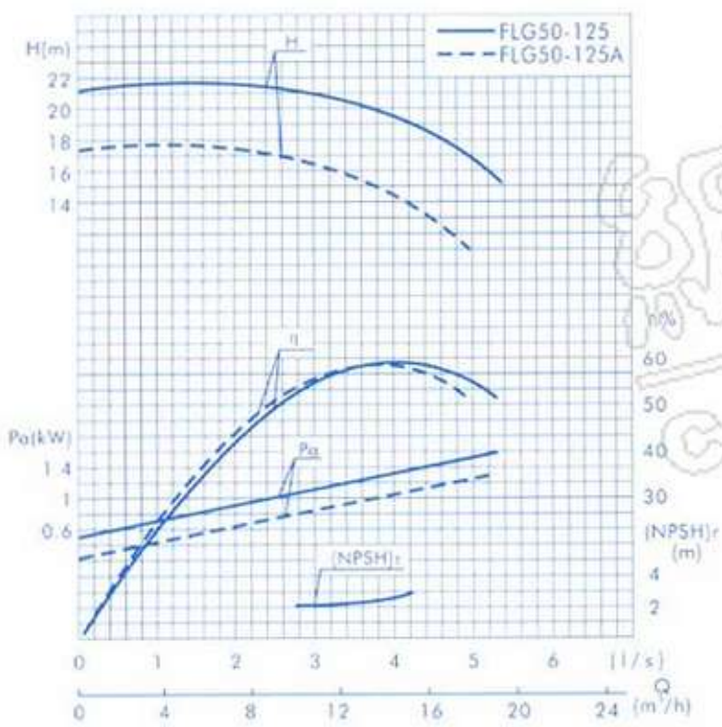

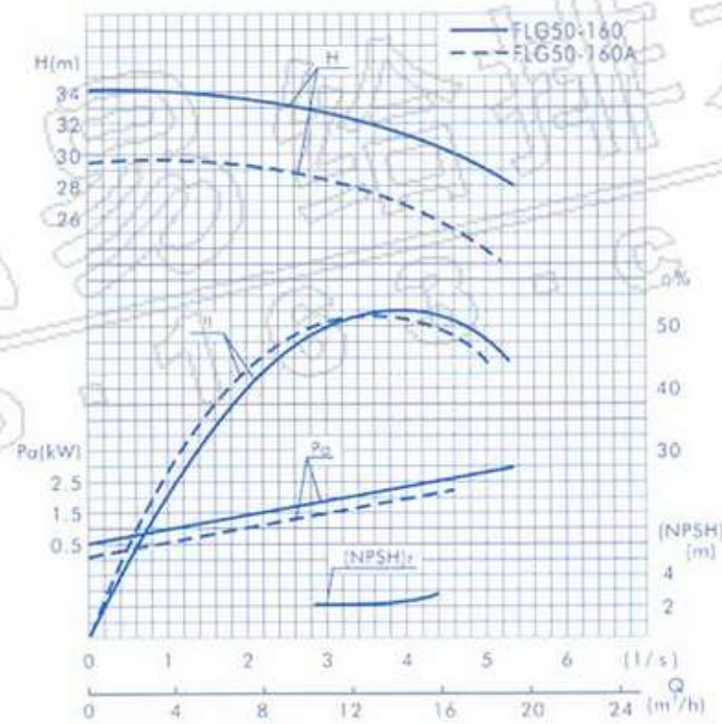

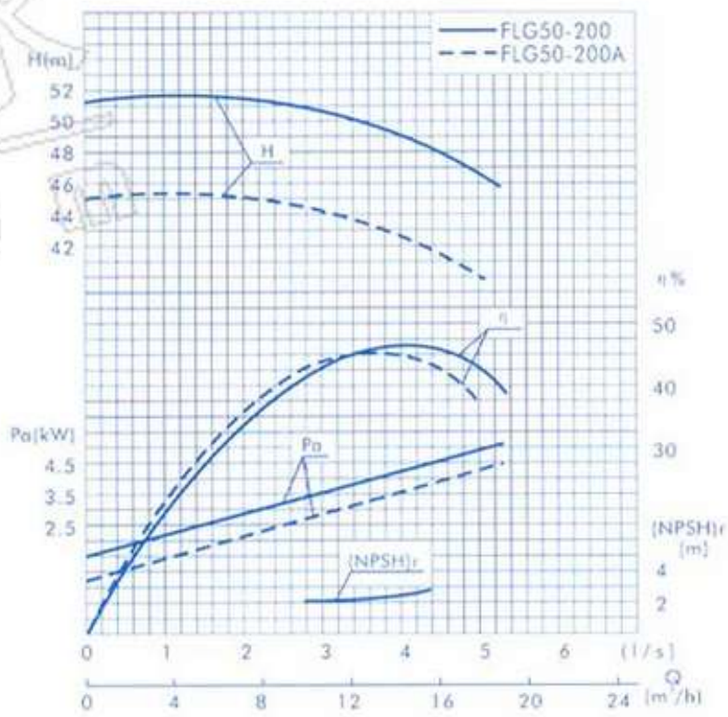

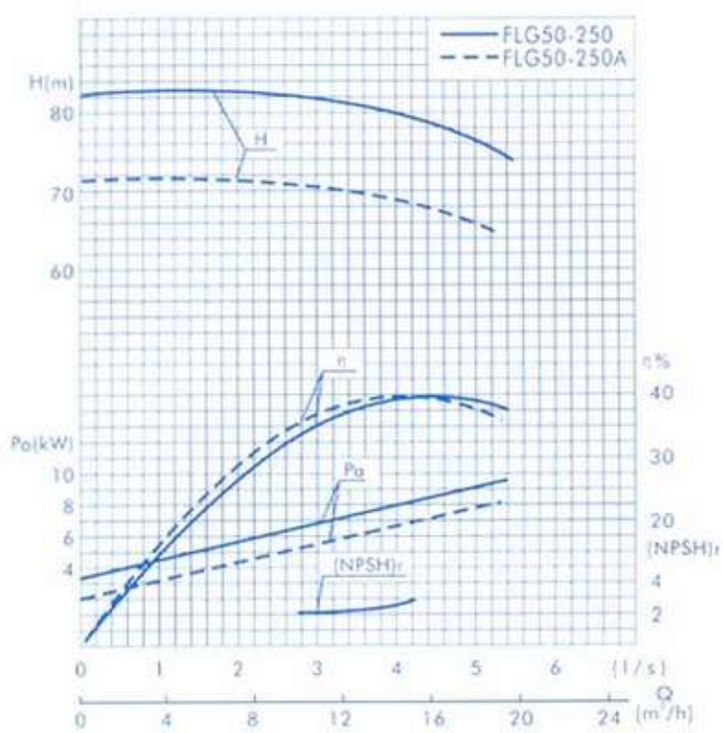

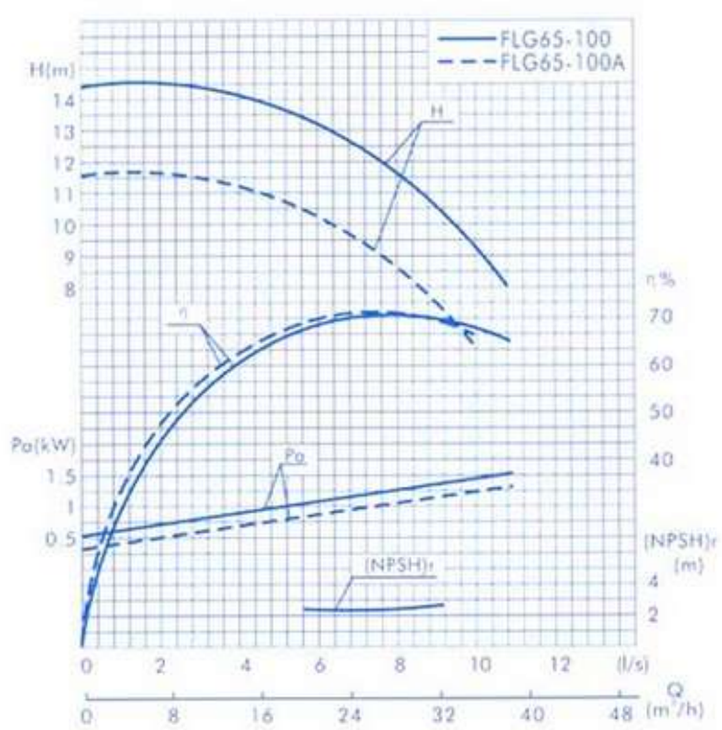

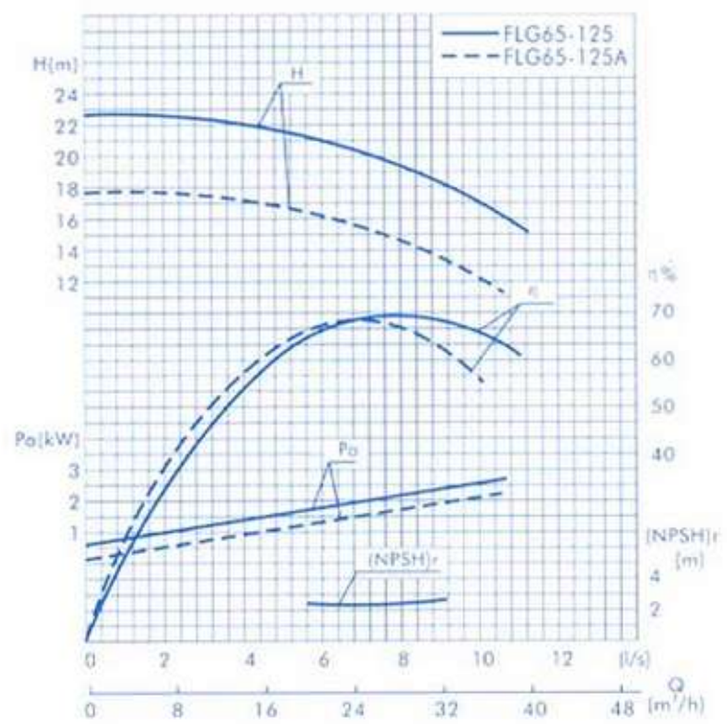

FLG、FLGR、FLGH、FWG、FWGR、FWGH系列泵的性能曲线图

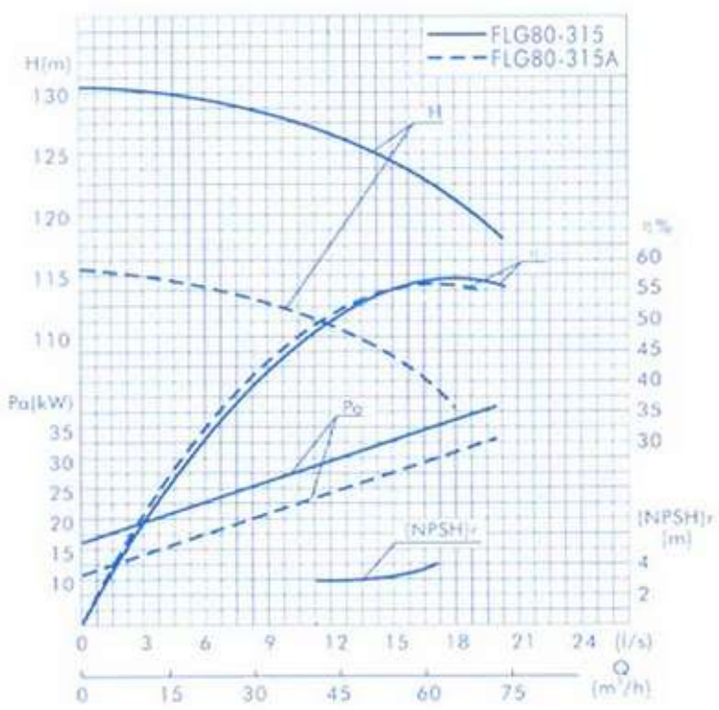

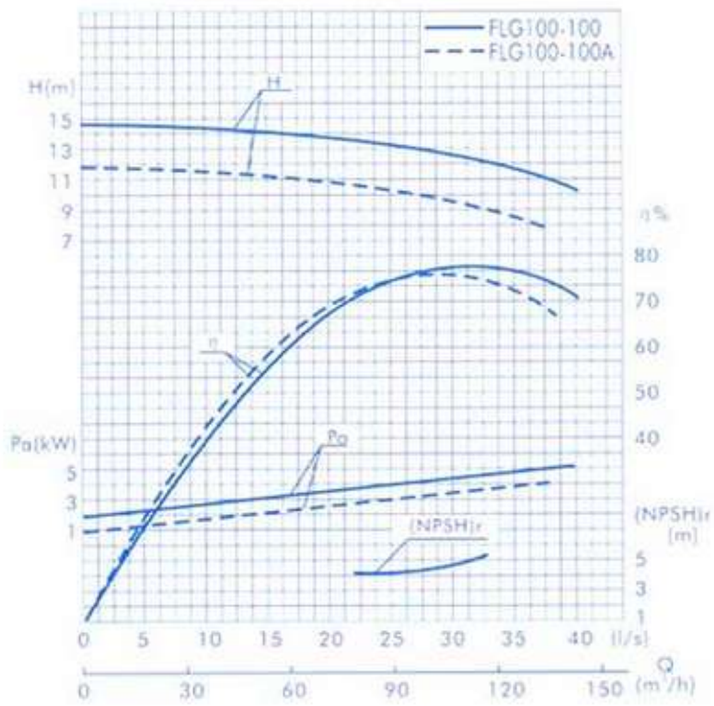

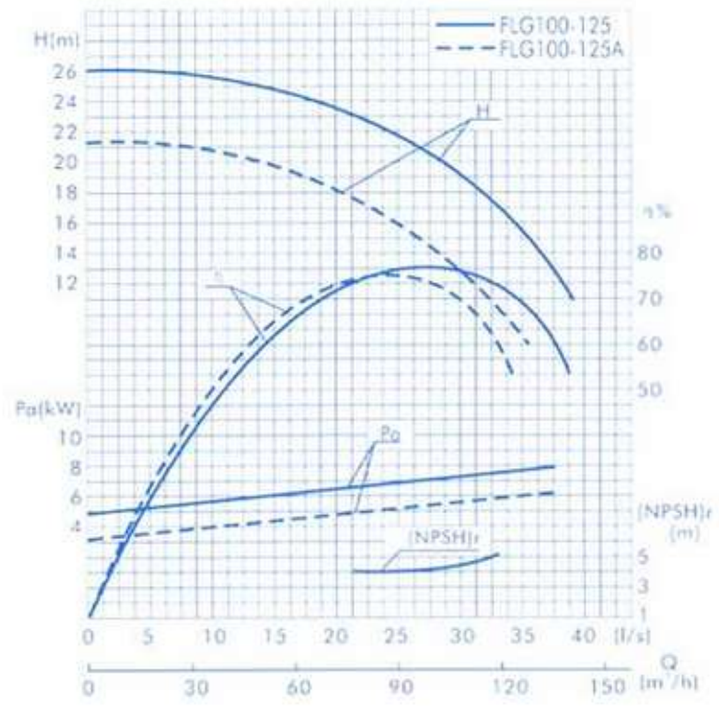

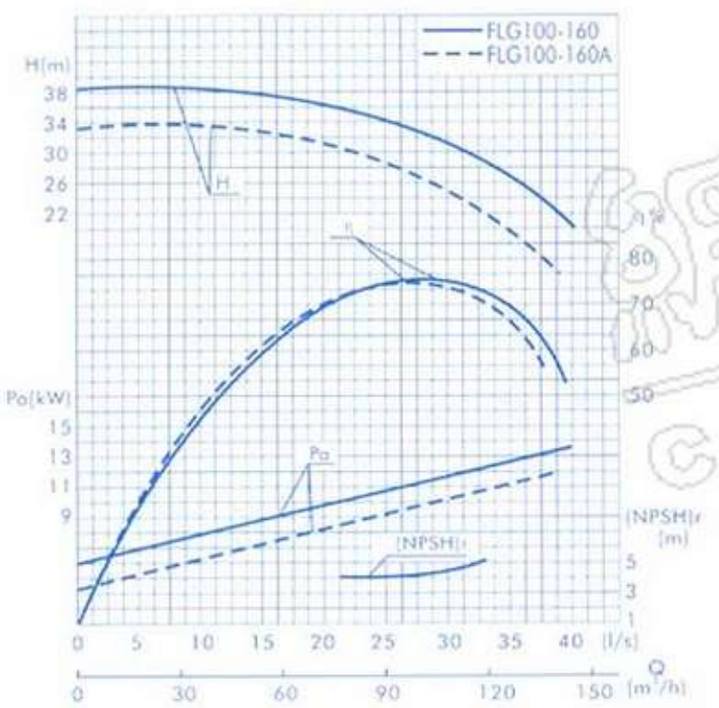

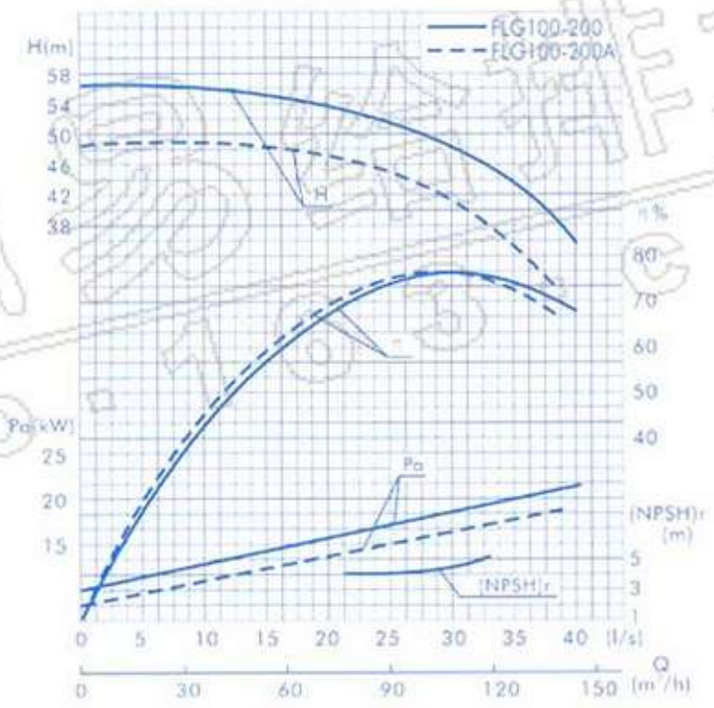

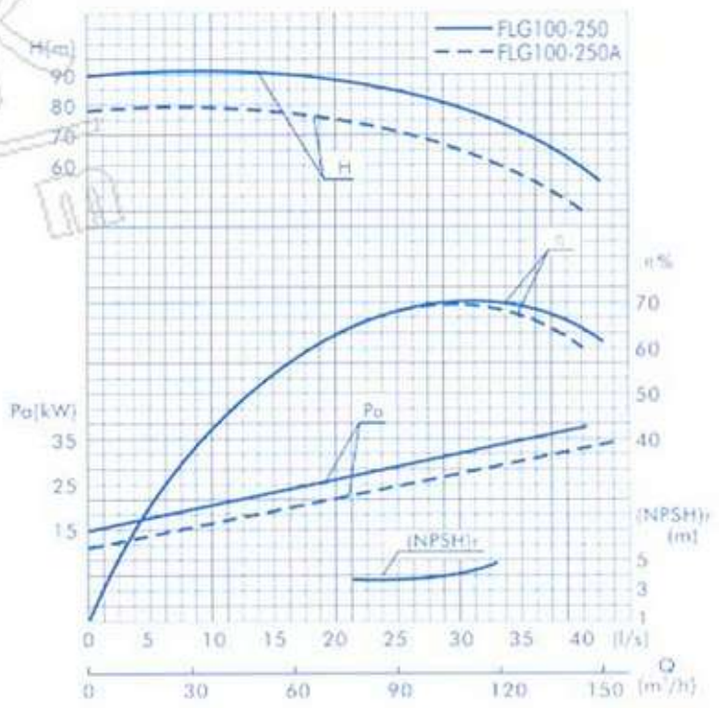

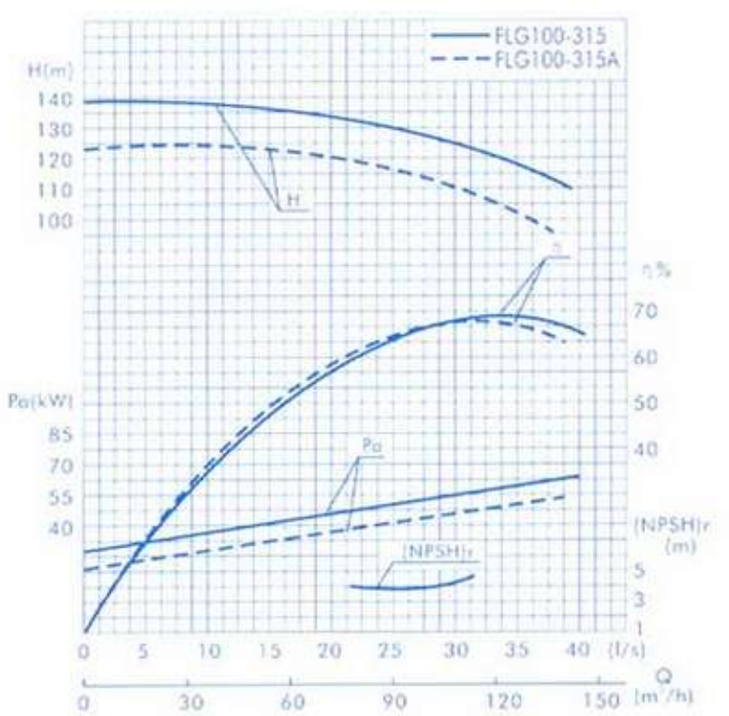

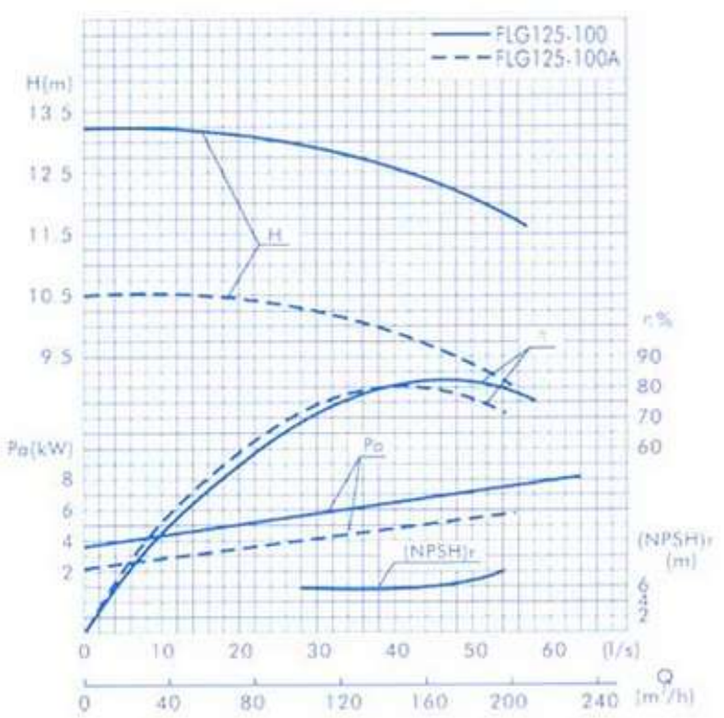

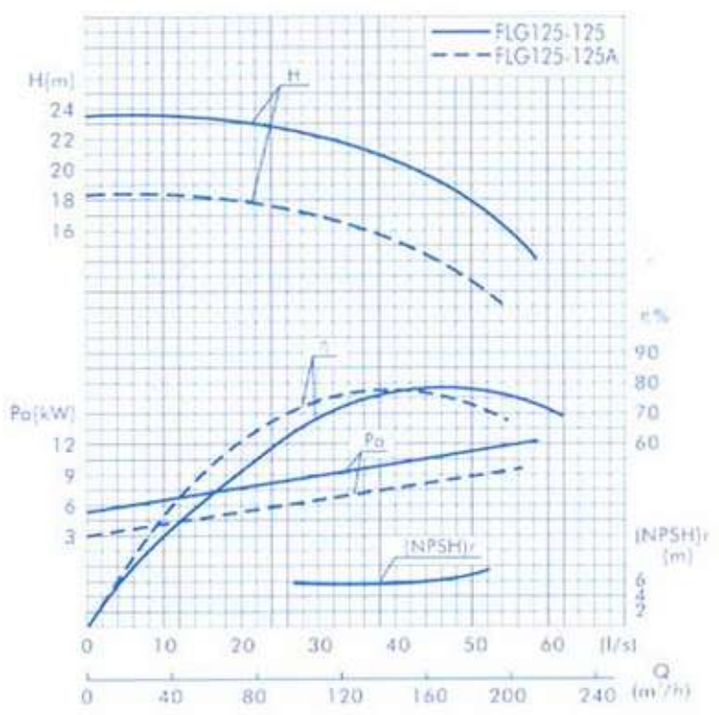

FLG、FLGR、FLGH、FWG、FWGR、FWGH系列泵的性能曲线图

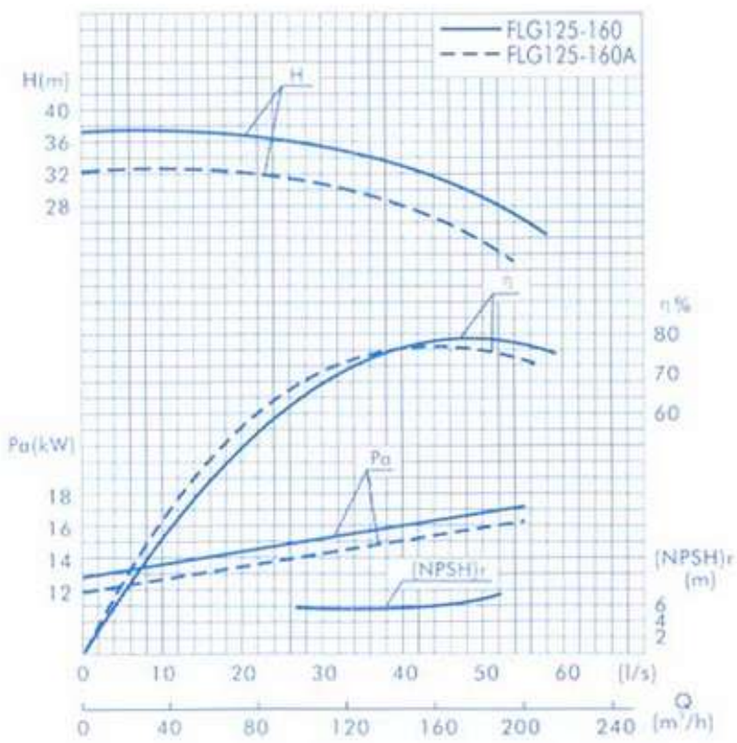

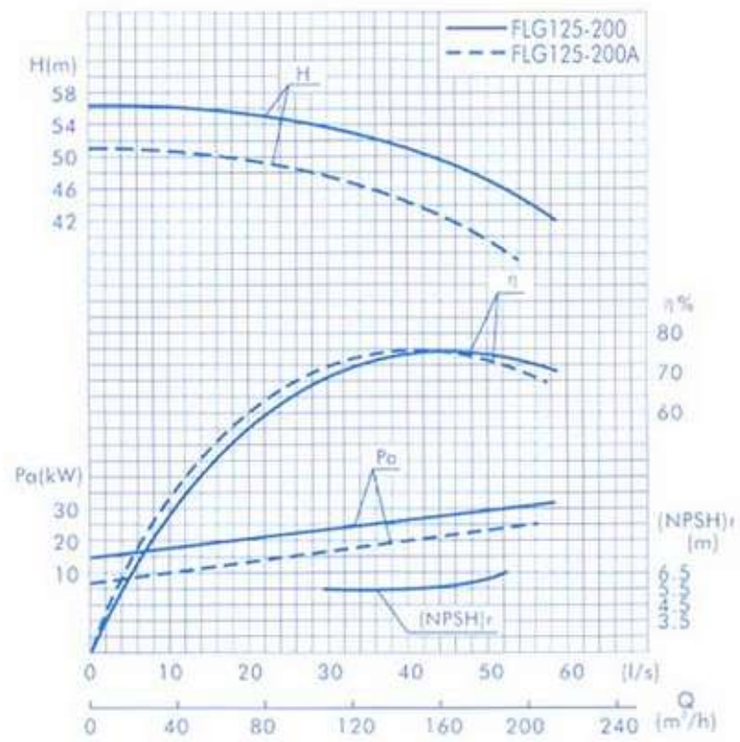

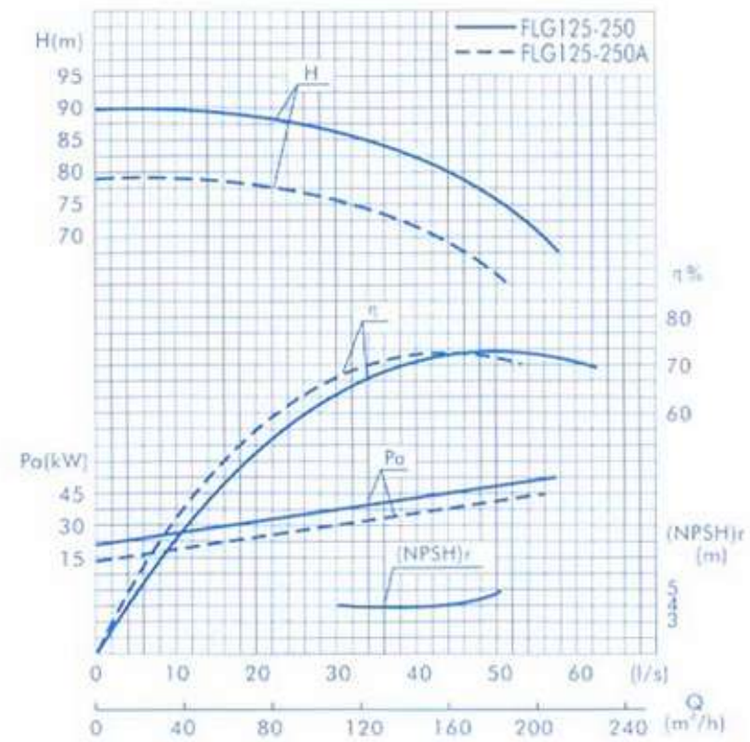

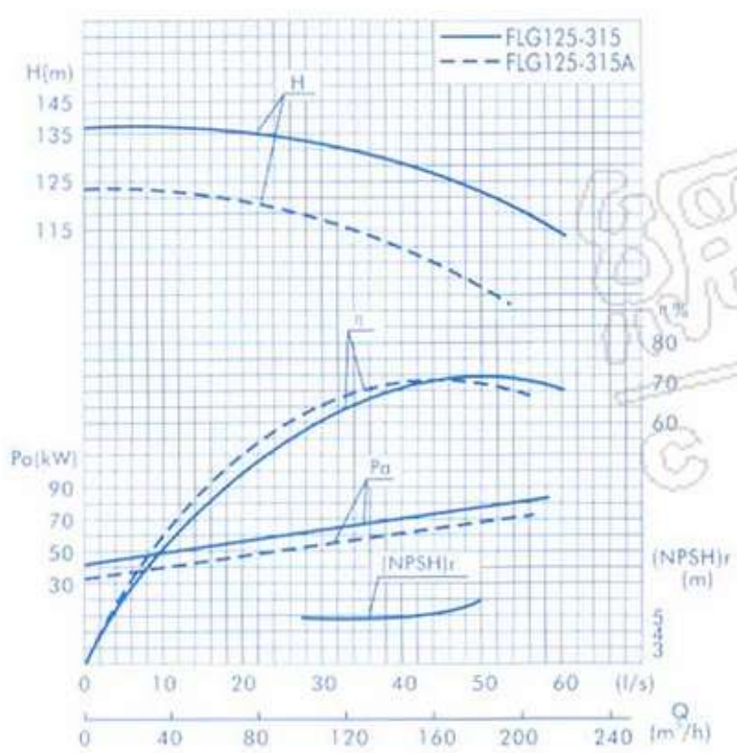

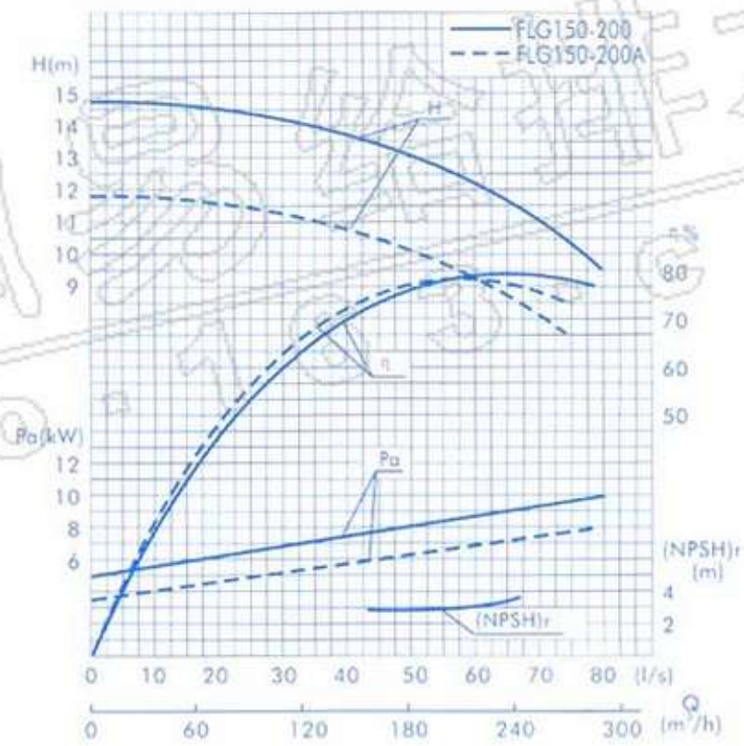

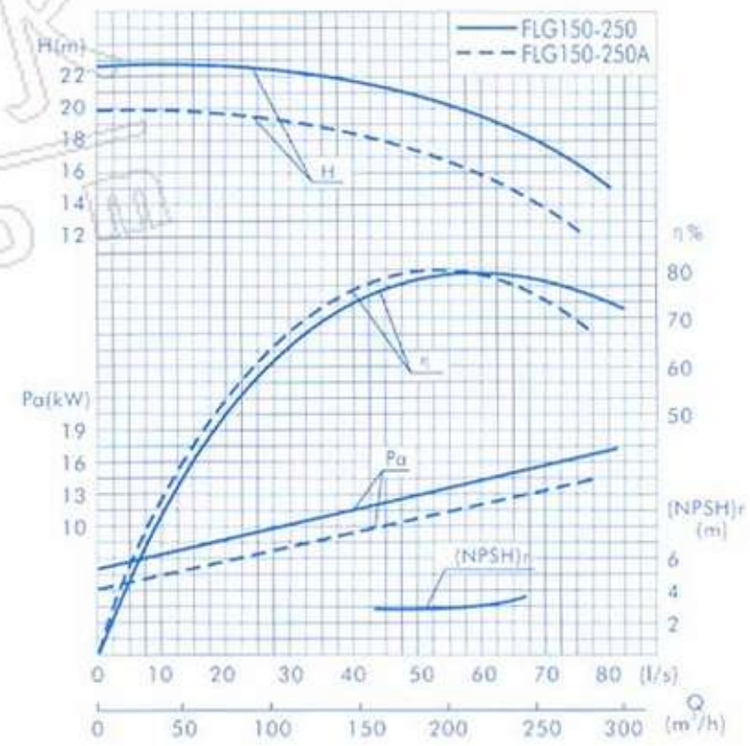

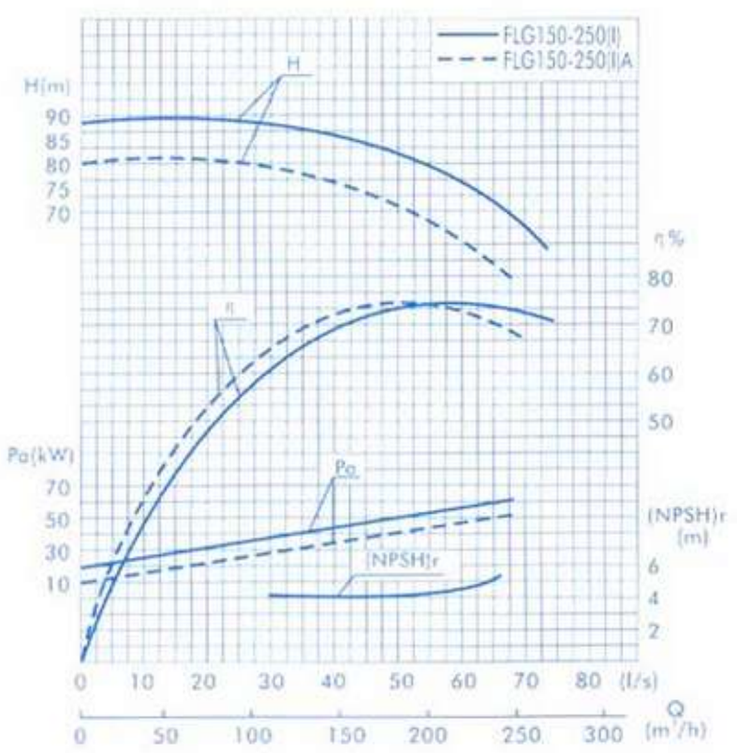

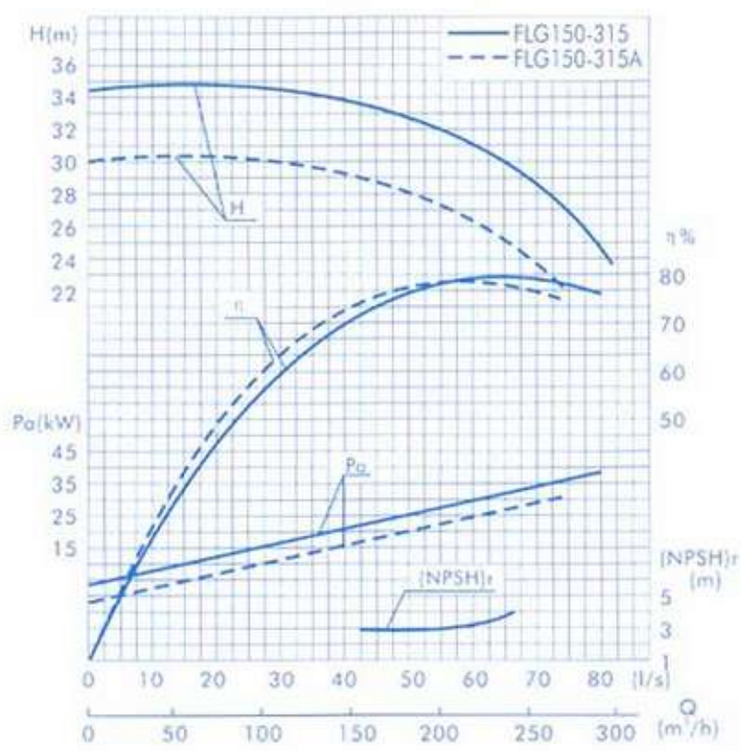

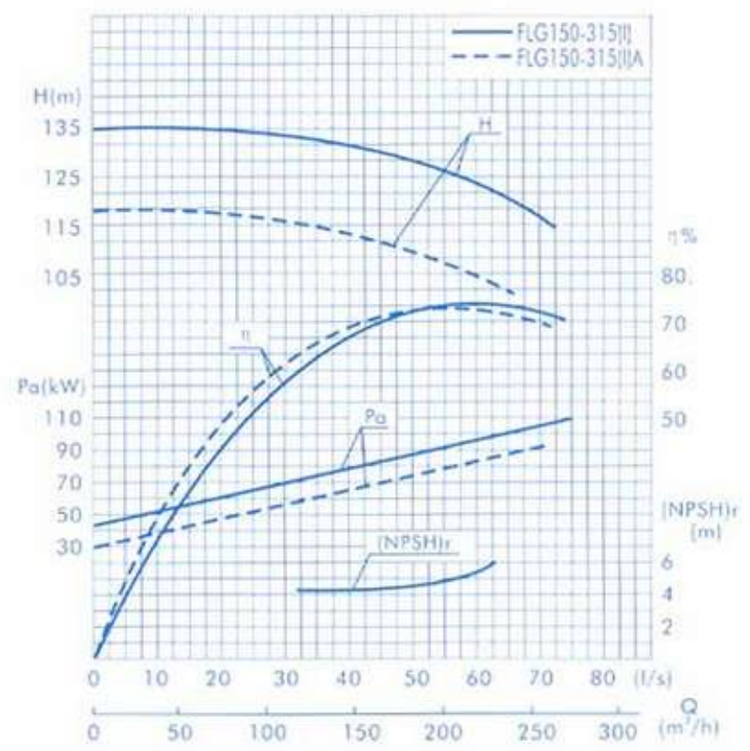

FLG、FLGR、FLGH、FWG、FWGR、FWGH系列泵的性能曲线图

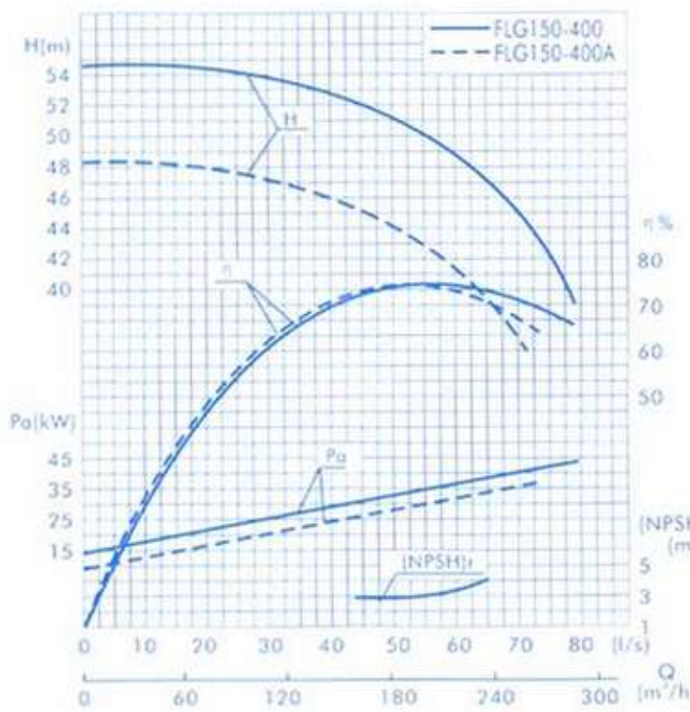

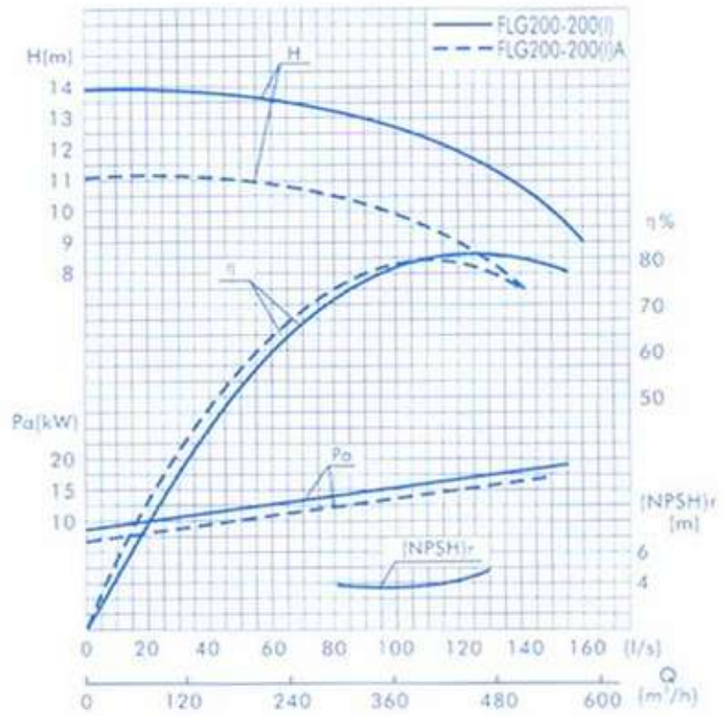

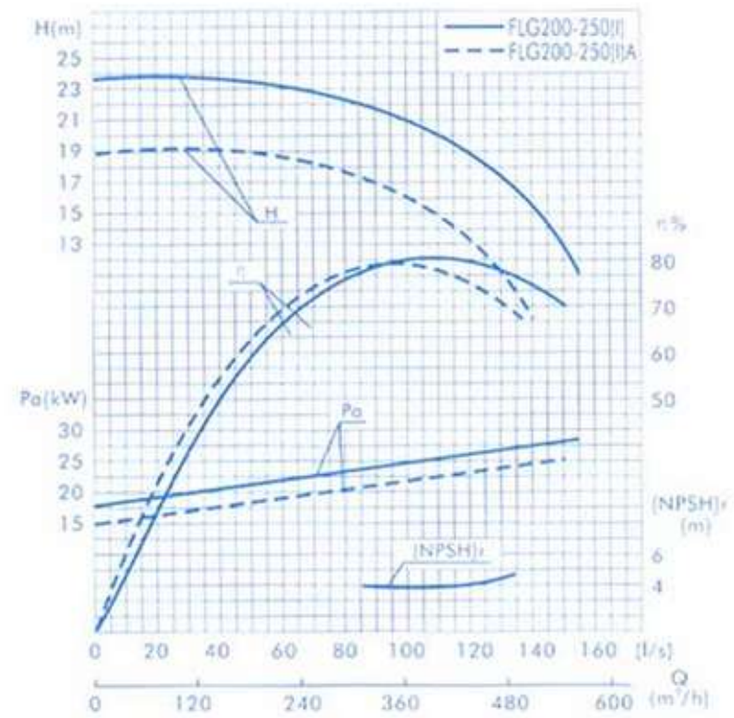

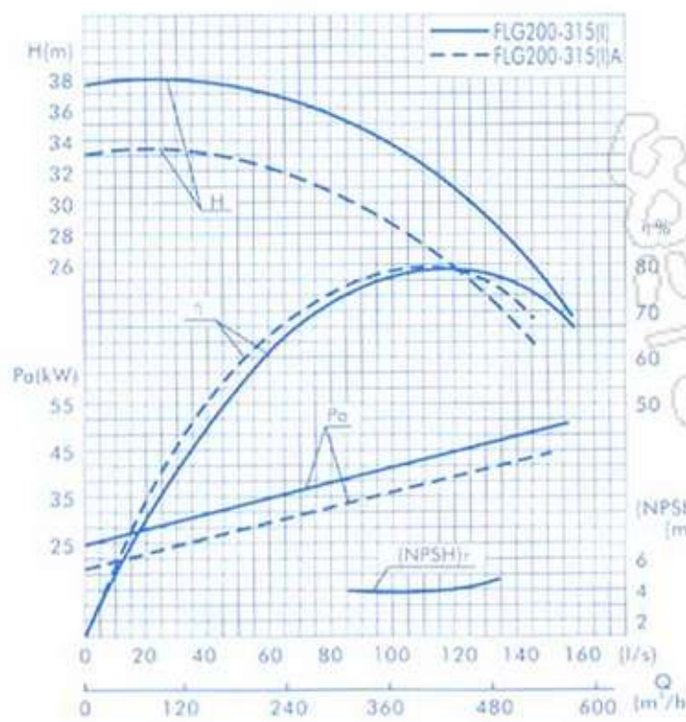

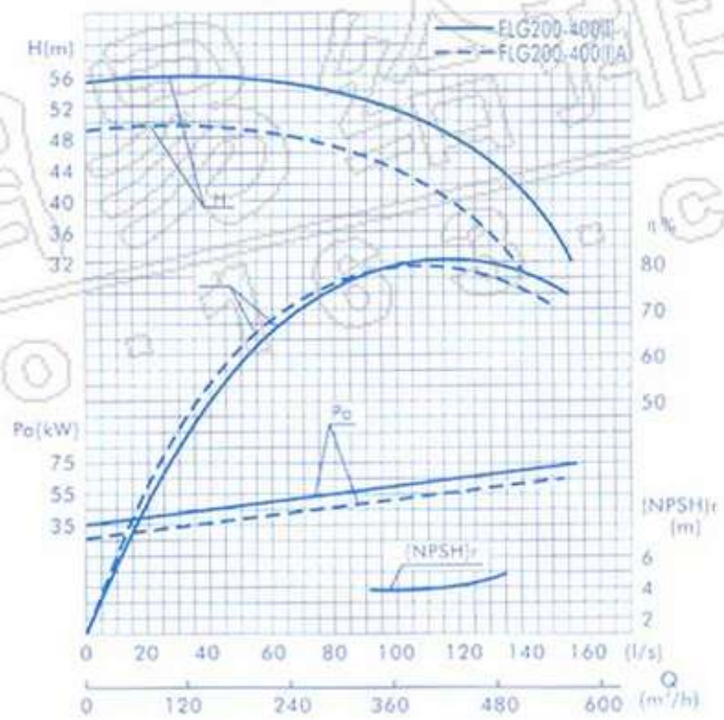

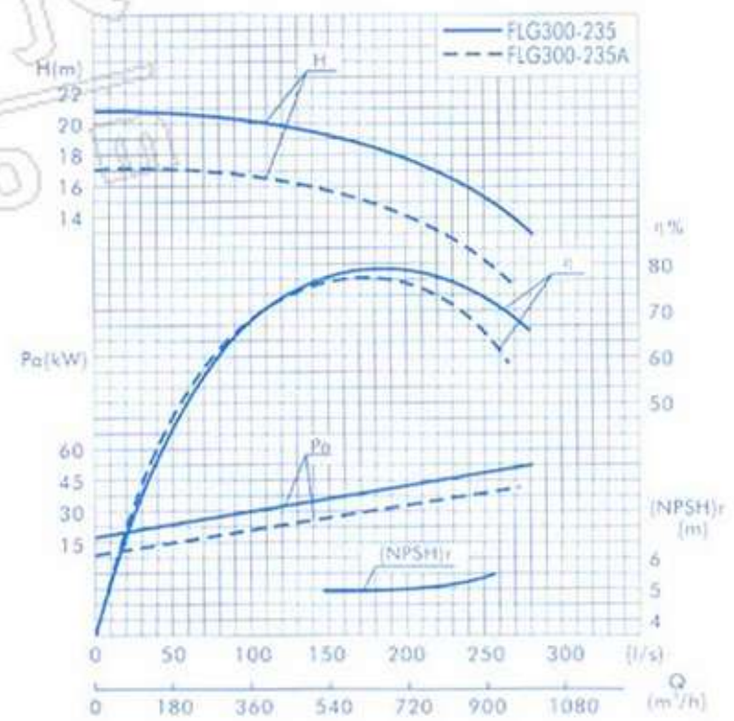

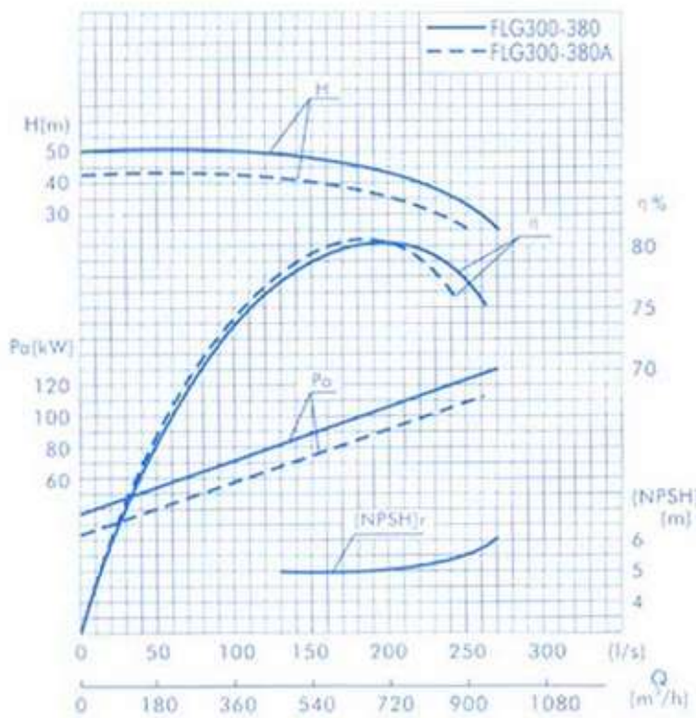

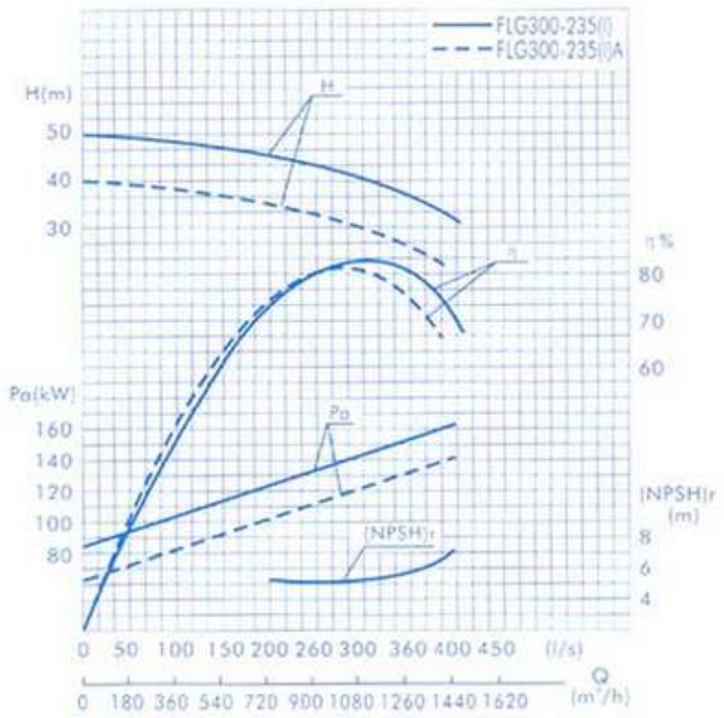

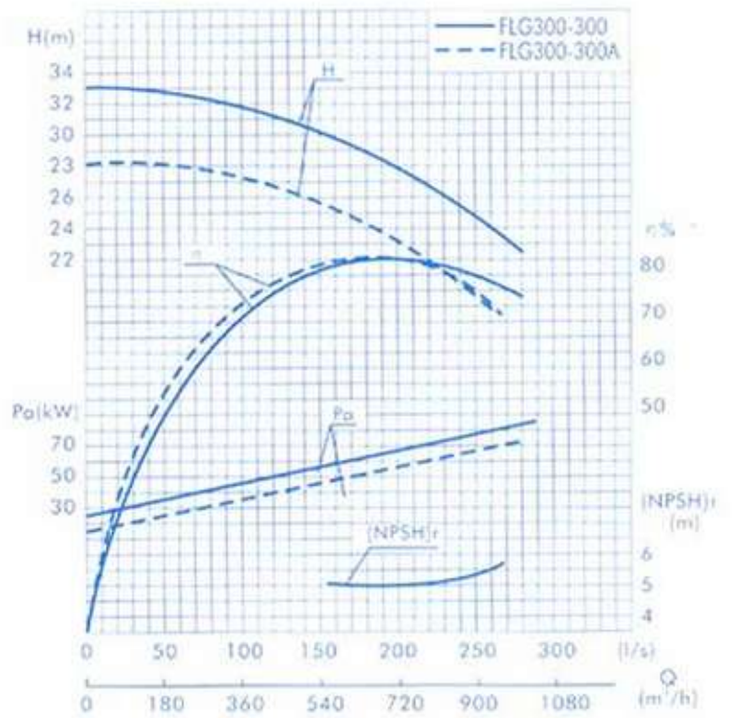

FLG、FLGR、FLGH、FWG、FWGR、FWGH系列泵性能表

序号 No.	型号 Model	流量 Capacity m³/h	流量 Capacity (l/s)	扬程 (Head) (m)	效率 Eff. (%)	转速 Speed (r/min)	电机功率 Power (kW)	必需汽蚀余量 (NPSH)r (m)	重量 W (kg)
1	FLG 15-80	1.1 1.5 2.0	0.3 0.42 0.55	8.5 8 7	26 34 34	2800	0.18	2.3	17
2	FLG 20-110	1.8 2.5 3.3	0.5 0.69 0.91	16 15 13.5	25 34 35	2800	0.37	2.3	25
3	FLG 20-160	1.8 2.5 3.3	0.5 0.69 0.91	33 32 30	19 25 23	2900	0.75	2.3	29
4	FLG 25-110	2.8 4 5.2	0.78 1.11 1.44	16 15 13.5	34 42 41	2900	0.55	2.3	26
5	FLG 25-125	2.8 4 5.2	0.78 1.11 1.44	20.6 20 18	28 36 35	2900	0.75	2.3	28
6	FLG 25-125A	2.5 3.6 4.6	0.69 1.0 1.28	17 16 14.4	35	2900	0.55	2.3	27
7	FLG 25-160	2.8 4 5.2	0.78 1.11 1.44	33 32 30	24 32 33	2900	1.5	2.3	39
8	FLG 25-160A	2.6 3.7 4.9	0.12 1.03 1.36	29 28 26	31	2900	1.1	2.3	34
9	FLG 32-100(I)	4.4 6.3 8.3	1.22 1.75 2.32	13.2 12.5 11.3	48 54 53	2900	0.75	2.0	32
10	FLG 32-125	3.5 5 6.5	0.97 1.39 1.8	22 20 18	40 44 42	2900	0.75	2.3	28
11	FLG 32-125A	3.1 4.5 5.8	0.86 1.25 1.61	17.6 16 14.4	43	2900	0.55	2.3	28
12	FLG 32-160(I)	4.4 6.3 8.3	1.22 1.75 2.32	33.2 32 30.2	34 40 42	2900	2.2	2.0	47
13	FLG 32-200(I)	4.4 6.3 8.3	1.22 1.75 2.32	50.5 50 48	26 33 35	2900	4	2.0	43
14	FLG 32-200A	2.8 4 5.2	0.78 1.11 1.44	44.6 44 42.7	34 40 42	2900	2.2	2.0	74
15	FLG 40-100	4.4 6.3 8.3	1.22 1.75 2.31	13.2 12.5 11.3	48 54 53	2900	0.55	2.3	32
16	FLG 40-100A	3.9 5.6 7.4	1.08 1.56 2.06	10.6 10 9	52	2900	0.37	2.3	32
17	FLG 40-125	4.4 6.3 8.3	1.22 1.75 2.31	21 20 18	41 46 43	2900	1.1	2.3	34
18	FLG 40-125A	3.9 5.6 7.4	1.08 1.56 2.06	17.6 16 14.4	40 45 41	2900	0.75	2.3	33
19	FLG 40-160	4.4 6.3 8.3	1.22 1.75 2.31	33 32 30	35 40 40	2900	2.2	2.3	47
20	FLG 40-160A	4.1 5.9 7.8	1.14 1.64 2.17	29 28 26.3	34 39 39	2900	1.5	2.3	43
21	FLG 40-160B	3.8 5.5 7.2	1.06 1.53 2.0	25.5 24 22.5	34 38 37	2900	1.1	2.3	38
22	FLG 40-200	4.4 6.3 8.3	1.22 1.75 2.31	51 50 48	26 33 32	2900	4	2.3	74
23	FLG 40-200A	4.1 5.9 7.8	1.14 1.64 2.17	45 44 42	26 31 30	2900	3	2.3	62
24	FLG 40-200B	3.7 5.3 7.0	1.03 1.47 1.94	38 36 34.5	29	2900	2.2	2.3	52
25	FLG 40-250	4.4 6.3 8.3	1.22 1.75 2.31	82 80 74	24 28 28	2900	7.5	2.3	105
26	FLG 40-250A	4.1 5.9 7.8	1.14 1.64 2.17	72 70 65	24 28 27	2900	5.5	2.3	98
27	FLG 40-250B	3.8 5.5 7.0	1.06 1.53 1.94	61.5 60 56	23 27 26	2900	4	2.3	77
28	FLG 40-100(I)	8.8 12.5 16.3	2.44 3.47 4.53	13.2 12.5 11.3	55 62 60	2900	1.1	2.3	34
29	FLG 40-100(I)A	8 11 14.5	2.22 3.05 4.03	10.6 10 9	60	2900	0.75	2.3	32
30	FLG 400-125(I)	8.8 12.5 16.3	2.44 3.47 4.53	21.2 20 17.8	49 58 57	2900	1.5	2.3	38
31	FLG 40-125(I)A	8 11 14.5	2.22 3.05 4.03	17 16 14	57	2900	1.1	2.3	33
32	FLG 40-160(I)	8.8 12.5 16.3	2.44 3.47 4.53	33 32 30	45 52 51	2900	3	2.3	56
33	FLG 40-160(I)A	8.2 11.7 15.2	2.28 3.25 4.22	29 28 26	44 51 50	2900	2.2	2.3	47
34	FLG 40-160(I)B	7.3 10.4 13.5	2.38 2.89 3.75	23 22 20.5	50	2900	1.5	2.3	43
35	FLG 40-200(I)	8.8 12.5 16.3	2.44 3.47 4.53	51.2 50 48	38 46 46	2900	5.5	2.3	85
36	FLG 40-200(I)A	8.3 11.7 15.3	2.31 3.25 4.25	45.0 44 42	37 45 45	2900	4	2.3	75
37	FLG 40-200(I)B	7.5 10.6 13.8	2.08 2.94 3.83	37 36 34	44	2900	3	2.3	63
38	FLG 40-250(I)	8.8 12.5 16.3	2.44 3.47 4.53	81.2 80 77.5	31 38 40	2900	11	2.3	145
39	FLG 40-250(I)A	8.2 11.6 15.2	2.28 3.22 4.22	71.0 70 68	38	2900	7.5	2.3	95
40	FLG 40-250(I)B	7.6 10.8 14	2.11 3.0 3.89	61.4 60 58	37	2900	7.5	2.3	94
41	FLG 40-250(I)C	7.1 10.0 13.1	1.97 2.78 3.64	53.2 52 50.4	36	2900	5.5	2.3	88
42	FLG 50-100	8.8 12.5 16.3	2.44 3.47 4.53	13.6 12.5 11.3	55 62 60	2900	1.1	2.3	36
43	FLG 50-100A	8 11 14.5	2.22 3.05 4.03	11 10 9	60	2900	0.75	2.3	35
44	FLG 50-125	8.8 12.5 16.3	2.44 3.47 4.53	21.5 20 17.8	49 58 57	2900	1.5	2.3	43
45	FLG 50-125A	8 11 14.5	2.22 3.05 4.03	17 16 14	57	2900	1.1	2.3	38
46	FLG 50-160	8.8 12.5 16.3	2.44 3.47 4.53	33 32 30	45 52 51	2900	3	2.3	59

明天会更好

FLG、FLGR、FLGH、FWG、FWGR、FWGH系列泵性能表

序号 No.	型号 Model	流量 Capacity m³/h	流量 Capacity (l/s)	扬程 (Head) (m)	效率 Eff. (%)	转速 Speed (r/min)	电机功率 Power (kW)	必需汽蚀余量 (NPSH)r (m)	重量 W (kg)
47	FLG 50-160A	8.2 11.7 15.2	2.28 3.25 4.22	29 28 26	44 51 50	2900	2.2	2.3	51
48	FLG 50-160B	7.3 10.4 13.5	2.38 2.89 3.75	23 22 20.5	50	2900	1.5	2.3	47
49	FLG 50-200	8.8 12.5 16.3	2.44 3.47 4.53	52 50 48	38 46 46	2900	5.5	2.3	101
50	FLG 50-200A	8.3 11.7 15.3	2.31 3.25 4.25	45.8 44 42	37 45 45	2900	4	2.3	80
51	FLG 50-200B	7.5 10.6 13.8	2.08 2.94 3.83	37 36 34	44	2900	3	2.3	68
52	FLG 50-250	8.8 12.5 16.3	2.44 3.47 4.53	82 80 77.5	29 38 40	2900	11	2.3	160
53	FLG 50-250A	8.2 11.6 15.2	2.28 3.22 4.22	71.5 70 68	38	2900	7.5	2.3	115
54	FLG 50-250B	7.6 10.8 14	2.11 3.0 3.89	61.4 60 58	37	2900	7.5	2.3	114
55	FLG 50-250C	7.1 10.0 13.1	1.97 2.78 3.64	53.2 52 50.4	36	2900	5.5	2.3	108
56	FLG 50-100(I)	17.5 25 32.5	4.86 6.94 9.03	13.7 12.5 10.5	67 69 69	2900	1.5	2.5	41
57	FLG 50-100(I)A	15.6 22.3 29	4.3 6.19 8.1	11 10 8.4	65 67 68	2900	1.1	2.5	36
58	FLG 50-125(I)	17.5 25 32.5	4.86 6.94 9.03	21.5 20 18	60 68 67	2900	3	2.5	56
59	FLG 50-125(I)A	15.6 22.3 29	4.33 6.19 8.1	17 16 13.6	58 66 65	2900	2.2	2.5	48
60	FLG 50-160(I)	17.5 25 32.5	4.68 6.94 9.03	34.4 32 27.5	54 63 60	2900	4	2.5	72
61	FLG 50-160(I)A	16.4 23.4 30.4	4.56 6.5 8.44	30 28 24	54 62 59	2900	4	2.5	71
62	FLG 50-160(I)B	15.0 21.6 28	4.17 6.0 7.78	26 24 20.6	58	2900	3	2.5	59
63	FLG 50-200(I)	17.5 25 32.5	4.86 6.94 9.03	52.7 50 45.5	49 58 59	2900	7.5	2.5	108
64	FLG 50-200(I)A	16.4 23.5 30.5	4.56 6.53 8.47	46.4 44 40	48 57 58	2900	7.5	2.5	107
65	FLG 50-200(I)B	15.2 21.8 28.3	4.22 6.06 7.86	40 38 34.5	55	2900	5.5	2.5	100
66	FLG 50-250(I)	17.5 25 32.5	4.86 6.94 9.03	82 80 76.5	39 50 52	2900	15	2.5	175
67	FLG 50-250(I)A	16.4 23.4 30.5	4.56 6.5 8.47	71.5 70 67	39 50 52	2900	11	2.5	165
68	FLG 50-250(I)B	15 21.6 28	4.17 6.0 7.78	61 60 57.4	38 49 54	2900	11	2.5	165
69	FLG 50-315(I)	17.5 25 32.5	4.86 6.94 9.03	128 125 122	30 40 44	2900	30	2.5	310
70	FLG 50-315(I)A	16.6 23.7 31	4.61 6.58 8.6	115 113 110	30 40 44	2900	22	2.5	245
71	FLG 50-315(I)B	15.7 22.5 29.2	4.36 6.25 8.0	103 101 98	39	2900	18.5	2.5	215
72	FLG 50-315(I)C	14.4 20.6 26.8	4.0 5.72 7.44	86 85 83	38	2900	15	2.5	195
73	FLG 65-100	17.5 25 32.5	4.86 6.94 9.03	13.7 12.5 10.5	67 69 69	2900	1.5	2.5	46
74	FLG 65-100A	15.6 22.3 29	4.3 6.19 8.1	11 10 8.4	65 67 68	2900	1.1	2.5	41
75	FLG 65-125	17.5 25 32.5	4.86 6.94 9.03	21.5 20 18	60 68 67	2900	3	2.5	58
76	FLG 65-125A	15.6 22.3 29	4.33 6.19 8.1	17 16 14.4	58 66 65	2900	2.2	2.5	49
77	FLG 65-160	17.5 25 32.5	4.86 6.94 9.03	34.4 32 27.5	54 63 60	2900	4	2.5	75
78	FLG 65-160A	16.4 23.4 30.4	4.56 6.5 8.44	30 28 24	54 62 50	2900	4	2.5	75
79	FLG 65-160B	15.0 21.6 28	4.17 6.0 7.78	20 24 20.6	58	2900	3	2.5	63
80	FLG 65-200	17.5 25 32.5	4.86 6.94 9.03	52.7 20 45.5	49 58 59	2900	7.5	2.5	107
81	FLG 65-200A	16.4 23.5 30.5	4.56 6.53 8.47	46.4 44 40	48 57 58	2900	7.5	2.5	107
82	FLG 65-200B	15.2 21.8 28.3	4.22 6.06 7.86	40 38 34.5	55	2900	5.5	2.5	100
83	FLG 65-250	17.5 25 32.5	4.86 6.94 9.03	82 80 76.5	39 50 52	2900	15	2.5	180
84	FLG 65-250A	16.4 23.4 30.5	4.56 6.5 8.47	71.5 70 67	39 50 52	2900	11	2.5	170
85	FLG 65-250B	15 21.6 28	4.17 6.0 7.78	61 60 57.4	38 49 54	2900	11	2.5	170
86	FLG 65-315	17.5 25 32.5	4.86 6.94 9.03	127 125 122	32 40 44	2900	30	2.5	320
87	FLG 65-315A	16.6 23.7 31	4.61 6.58 8.6	115 113 110	32 40 44	2900	22	2.5	255
88	FLG 65-315B	15.7 22.5 29.2	4.36 6.25 8.0	103 101 98	39	2900	18.5	2.5	225
89	FLG 65-315C	14.4 20.6 26.8	4.0 5.72 7.44	86 85 83	38	2900	15	2.5	205
90	FLG 65-100(I)	35 50 65	9.72 13.9 18.1	13.8 12.5 10	67 73 70	2900	3	3.0	63
91	FLG 65-100(I)A	31.3 44.7 58	8.7 12.4 16.1	11 10 8	66 72 69	2900	2.2	3.0	53
92	FLG 65-125(I)	35 50 65	9.72 13.9 18.1	22 20 17	67 72.5 70	2900	5.5	3.0	99

FLG、FLGR、FLGH、FWG、FWGR、FWGH系列泵性能表

序号 No.	型号 Model	流量 Capacity m³/h	流量 Capacity (l/s)	扬程 (Head) (m)	效率 Eff. (%)	转速 Speed (r/min)	电机功率 Power (kW)	必需汽蚀余量 (NPSH)r (m)	重量 W (kg)
93	FLG 65-125(I)A	31.3 45 58	8.7 12.5 16.1	17.5 16 13.6	66 71 69	2900	4	3.0	78
94	FLG 65-160(I)	35 50 65	9.72 13.9 18.1	35 32 28	63 71 70	2900	7.5	3.0	103
95	FLG 65-160(I)A	32.7 46.7 61	9.1 13.0 16.9	30.6 28 24	62 70 69	2900	7.5	3.0	103
96	FLG 65-160(I)B	30.3 43.3 56.3	8.4 12.0 15.6	26 24 21	69	2900	5.5	3.0	97
97	FLG 65-200(I]	35 50 65	9.72 13.9 18.1	53.5 50 46	55 67 68	2900	15	3.0	176
98	FLG 65-200(I)A	32.8 47 61	9.1 13.1 16.9	47 44 40	54 66 67	2900	11	3.0	166
99	FLG 65-200(I)B	30.5 43.5 56.6	8.5 12.1 15.7	40.6 38 33.4	65	2900	7.5	3.0	114
100	FLG 65-250(I)	35 50 65	9.72 13.9 18.1	83 80 72	52 59 60	2900	22	3.0	235
101	FLG 65-250(I)A	32.5 46.7 61	9.0 13.0 16.9	73 70 63	52 59 60	2900	18.5	3.0	205
102	FLG 65-250(I)B	30 43.3 56	8.3 12.0 15.6	62 60 54	58	2900	15	3.0	180
103	FLG 65-315(I)	35 50 65	9.72 13.9 18.1	128 125 121	44 54 57	2900	37	3.0	350
104	FLG 65-315(I)A	32.5 46.5 60.5	9.0 12.9 16.8	112.6 110 106.4	43 54 57	2900	30	3.0	335
105	FLG 65-315(I)B	31 44.5 58	8.6 12.4 16.1	102.5 100 98	53	2900	30	3.0	335
106	FLG 65-315(I)C	29 41 53.6	8.1 11.4 14.9	87 85 83	51	2900	22	3.0	270
107	FLG 80-100	35 50 65	9.72 13.9 18.1	13.8 12.5 10	67 73 70	2900	3	3.0	63
108	FLG 80-100A	31.3 44.7 58	8.7 12.5 16.1	11 10 8	66 72 69	2900	2.2	3.0	54
109	FLG 80-125	35 50 65	9.72 13.9 18.1	22 20 17	67 72.5 70	2900	5.5	3.0	99
110	FLG 80-125A	31.3 45 58	8.7 12.5 16.1	17.5 16 13.6	66 71 69	2900	4	3.0	79
111	FLG 80-160	35 50 65	9.72 13.9 18.1	35 32 28	63 71 70	2900	7.5	3.0	105
112	FLG 80-160A	32.7 46.7 61	9.1 13.0 16.9	30.6 28 24	62 70 69	2900	7.5	3.0	105
113	FLG 80-160B	30.3 43.3 56.3	8.4 12.0 15.6	26 24 21	69	2900	5.5	3.0	98
114	FLG 80-200	35 50 65	9.72 13.9 18.1	53.5 50 46	55 67 68	2900	15	3.0	175

序号 No.	型号 Model	流量 Capacity m³/h	流量 Capacity (l/s)	扬程 (Head) (m)	效率 Eff. (%)	转速 Speed (r/min)	电机功率 Power (kW)	必需汽蚀余量 (NPSH)r (m)	重量 W (kg)
115	FLG 80-200A	32.8 47 61	9.1 13.1 16.9	47 44 40	54 66 67	2900	11	3.0	165
116	FLG 80-200B	30.5 43.5 56.6	8.5 12.1 15.7	40.6 38 33.4	65	2900	7.5	3.0	115
117	FLG 80-250	35 50 65	9.72 13.9 18.1	83 80 72	52 59 60	2900	22	3.0	240
118	FLG 80-250A	32.5 46.7 61	9.0 13.0 16.9	73 70 63	52 59 60	2900	18.5	3.0	210
119	FLG 80-250B	30 43.3 56	8.3 12.0 15.6	62 60 54	58	2900	15	3.0	185
120	FLG 80-315	35 50 65	9.72 13.9 18.1	128 125 122	43 54 57	2900	37	3.0	355
121	FLG 80-315A	32.5 46.5 60.5	9.0 12.9 16.8	112.6 110 107.4	43 54 57	2900	30	3.0	340
122	FLG 80-315B	31 44.5 58	8.6 12.4 16.1	102.5 100 98	53	2900	30	3.0	340
123	FLG 80-315C	29 41 53.6	8.1 11.4 14.9	98 85 83	51	2900	22	3.0	275
124	FLG 80-350	35 50 65	9.72 13.9 18.1	146 150 142	55 66 67	2900	55	3.0	570
125	FLG 80-350A	31 44.5 58	8.6 12.4 16.1	138.4 142 134.8	65	2900	45	3.0	470
126	FLG 80-350B	29 41 53.6	8.1 11.4 14.9	131.4 135 127.8	63	2900	37	3.0	440
127	FLG 80-100(I)	70 100 130	19.4 27.8 36.1	13.6 12.5 11	66 76 75	2900	5.5	4.5	108
128	FLG 80-100(I)A	62.6 89 116	17.4 24.7 32.2	11 10 8.8	64 74 74	2900	4	4.5	87
129	FLG 80-125(I)	70 100 130	19.4 27.8 36.1	23.5 20 14	70 76 65	2900	11	4.5	163
130	FLG 80-125(I)A	62.6 89 116	17.4 24.7 32.2	19 16 11	68 74 65	2900	7.5	4.5	113
131	FLG 80-160(I)	70 100 130	19.4 27.8 36.1	36.5 32 24	70 76 65	2900	15	4.5	184
132	FLG 80-160(I)A	65.4 93.5 121.6	18.2 26.0 33.8	32 28 21	68 74 67	2900	11	4.5	174
133	FLG 80-160(I)B	60.6 86.6 112.5	16.8 24.1 31.3	72 24 18	72	2900	11	4.5	174
134	FLG 80-200(I)	70 100 130	19.4 27.8 36.1	54 50 42	65 74 73	2900	22	4.0	251
135	FLG 80-200(I)A	65.4 93.5 121.6	18.2 26.0 33.8	47.5 44 37	64 73 72	2900	18.5	4.0	220
136	FLG 80-200(I)B	61 87 113	16.9 24.2 31.4	41 38 32	71	2900	15	4.0	198

上海凯泉泵业(集团)有限公司 2016

明天会更好

FLG、FLGR、FLGH、FWG、FWGR、FWGH系列泵性能表

序号 No.	型号 Model	流量 Capacity m³/h	流量 Capacity (l/s)	扬程 (Head) (m)	效率 Eff. (%)	转速 Speed (r/min)	电机功率 Power (kW)	必需汽蚀余量 (NPSH)r (m)	重量 W (kg)
137	FLG 80-250(I)	70 100 130	19.4 27.8 36.1	87 80 68	62 69 68	2900	37	4.0	330
138	FLG 80-250(I)A	65.4 93.5 121.6	18.2 26.0 33.8	76 70 59.5	61 68 67	2900	30	4.0	315
139	FLG 80-250(I)B	61 87 113	16.9 24.2 31.4	65 60 51	66	2900	30	4.0	315
140	FLG 80-315(I)	70 100 130	19.4 27.8 36.1	132 125 114	55 66 67	2900	75	4.0	675
141	FLG 80-315(I)A	66.5 95 123.6	18.5 26.4 34.3	119 113 103	55 66 67	2900	55	4.0	535
142	FLG 80-315(I)B	63 90 117	17.5 25 32.5	106.6 101 92	65	2900	45	4.0	420
143	FLG 80-315(I)C	58 82 107	16.1 22.8 29.7	90 85 76	63	2900	37	4.0	366
144	FLG 100-100	70 100 130	19.4 27.8 36.1	13.6 12.5 11	66 76 75	2900	5.5	4.5	113
145	FLG 100-100A	62.6 89 116	17.4 47 32.2	11 10 8.8	64 74 74	2900	4	4.5	91
146	FLG 100-125	70 100 130	19.4 27.8 36.1	23.5 20 14	70 76 75	2900	11	4.5	169
147	FLG 100-125A	62.6 89 116	17.4 24.7 32.2	19 16 11	68 74 63	2900	7.5	4.5	118
148	FLG 100-160	70 100 130	19.4 27.8 36.1	36.5 32 24	70 76 65	2900	15	4.5	191
149	FLG 100-160A	65.4 93.5 121.6	18.2 26.0 33.8	32 28 21	68 74 67	2900	11	4.5	181
150	FLG 100-160B	60.6 86.6 112.5	16.8 24.1 31.3	27 24 18	72	2900	11	4.5	181
151	FLG 100-200	70 100 130	19.4 27.8 36.1	54 50 42	65 74 73	2900	22	4.0	245
152	FLG 100-200A	65.4 93.5 121.6	18.2 26.0 33.8	47.5 44 37	64 73 72	2900	18.5	4.0	215
153	FLG 100-200B	61 87 113	16.9 24.2 31.4	41 38 32	71	2900	15	4.0	193
154	FLG 100-250	70 100 130	19.4 27.8 36.1	87 80 68	62 69 68	2900	37	4.0	345
155	FLG 100-250A	65.4 93.5 121.6	18.2 26.0 33.8	76 70 59.5	61 68 67	2900	30	4.0	330
156	FLG 100-250B	61 87 113	16.9 24.2 31.4	65 60 51	66	2900	30	4.0	330
157	FLG 100-315	70 100 130	19.4 27.8 36.1	132 125 114	55 66 67	2900	75	4.0	689
158	FLG 100-315A	66.5 95 123.6	18.5 26.4 34.3	119 113 103	65 66 67	2900	55	4.0	549
159	FLG 100-315B	63 90 117	17.5 25 32.5	106.6 101 92	65	2900	45	4.0	439
160	FLG 100-315C	58 82 107	16.1 22.8 29.7	90 85 76	63	2900	37	4.0	385
161	FLG 100-100(I)	96 160 192	26.7 44.4 53.3	14 12.5 10	64 73 70	2900	11	4.5	115
162	FLG 100-125(I)	96 160 192	26.7 44.4 53.3	24 20 14	62 74 69	2900	15	4.5	168
163	FLG 100-125(I)A	84 140 168	23.3 39 46.7	20 17 12	64 72 68	2900	11	4.5	168
164	FLG 100-160(I)	96 160 192	26.7 44.4 53.3	36 32 27	69 79 75	2900	22	5.6	210
165	FLG 100-160(I)A	84 140 168	23.3 39 46.7	32 28 23.5	66 76 72	2900	18.5	5.0	210
166	FLG 100-200(I)	96 160 192	26.7 44.4 53.3	53 50 45	69 79 78	2900	37	5.2	402
167	FLG 100-200(I)A	84 140 168	23.3 39 46.7	48 45 40	64 74 73	2900	30	4.5	395
168	FLG 100-200(I)B	60 100 120	16.7 27.8 33.3	43 40 36	72	2900	22	4.5	360
169	FLG 100-250(I)	96 160 192	26.7 44.4 53.3	83 80 72	65 77 74	2900	55	4.8	560
170	FLG 100-250(I)A	84 140 168	23.3 39 46.7	75 72 65	60 72 69	2900	45	4.5	420
171	FLG 100-250(I)B	60 100 120	16.7 27.8 33.3	68 65 58	70	2900	37	4.5	400
172	FLG 100-350	60 100 120	16.7 27.8 33.3	153.6 150 142	72 57 74	2900	90	4.0	950
173	FLG 100-350A	61 87 113	16.9 24.2 31.4	145.6 142 134	75	2900	75	4.0	830
174	FLG 100-350B	58 82 107	16.1 22.8 29.7	138.6 135 127	75	2900	55	4.0	600
175	FLG 125-100	96 160 192	26.7 44.4 53.3	13 12.5 12	82	2900	11	4.0	180
176	FLG 125-100A	86 143 172	23.9 39.7 47.8	10.4 10 9.6	77	2900	7.5	4.0	125
177	FLG 125-125	96 160 192	26.7 44.4 53.3	22.6 20 17	80	2900	15	4.0	220
178	FLG 125-125A	86 143 172	23.9 39.7 47.8	18 16 13.6	77	2900	11	4.0	210
179	FLG 125-160	96 160 192	26.7 44.4 53.3	36 32 28	78	2900	22	4.0	265
180	FLG 125-160A	90 150 180	25 41.7 50	31.5 28 24.5	76	2900	18.5	4.0	230

明月给排水 0163.com

FLG、FLGR、FLGH、FWG、FWGR、FWGH系列泵性能表

序号 No.	型号 Model	流量 Capacity m³/h	流量 Capacity (l/s)	扬程 (Head) (m)	效率 Eff. (%)	转速 Speed (r/min)	电机功率 Power (kW)	必需汽蚀余量 (NPSH)r (m)	重量 W (kg)
181	FLG 125-160B	83 138 166	21.7 38.3 46.1	27 24 21	73	2900	15	4.0	215
182	FLG 125-200	96 160 192	26.7 44.4 53.3	55 50 46	77	2900	37	5.5	395
183	FLG 125-200A	90 150 180	25 41.7 50	48.4 44 40.5	76	2900	30	5.5	380
184	FLG 125-200B	83 138 166	21.7 38.3 46.1	41.3 37.5 34.5	75	2900	22	5.5	320
185	FLG 125-250	96 160 192	26.7 44.4 53.3	87 80 73	75	2900	55	5.0	580
186	FLG 125-250A	90 150 180	25 41.7 50	76 70 84	74	2900	45	5.5	490
187	FLG 125-250B	83 138 166	21.7 38.3 46.1	65 60 55	73	2900	37	5.5	430
188	FLG 125-315	96 160 192	26.7 44.7 53.3	133 125 119	70	2900	90	5.0	790
189	FLG 125-315A	90 150 180	25 41.7 50	117 110 104.6	70	2900	75	5.0	710
190	FLG 125-315B	86 143 172	23.9 39.7 47.8	106.4 100 95.2	69	2900	75	5.0	705
191	FLG 125-315C	80.5 134 161	22.4 37.2 44.7	96 88 86	67	2900	55	5.0	585
192	FLG 150-125	96 160 192	26.7 44.4 53.3	22.6 24 17	66 76 76	2900	11	4.0	210
193	FLG 150-125A	90 150 180	25 41.7 50	18 16 13.6	77	2900	7.5	4.0	130
194	FLG 150-160	96 160 192	26.7 44.4 53.3	36 32 27	75	2900	22	4.0	270
195	FLG 150-160A	90 150 180	25 41.7 50	32 28 23.5	76	2900	18.5	4.0	230
196	FLG 150-160B	84 140 168	23.3 39 46.7	27 24 21	73	2900	15	4.0	220
197	FLG 150-200	140 200 260	38.9 55.6 72.2	31.8 12.5 10.6	68 78 78	1450	15	3.0	265
198	FLG 150-200A	125 176 232.5	34.7 49.7 64.6	11 10 8.5	66 76 76	1450	11	3.0	244
199	FLG 150-200B	84 140 168	23.3 39 46.7	10 8 6	72 76 71	1450	7.5	3.6	210
200	FLG 150-250	140 200 260	38.9 55.6 72.2	21.8 20 17	73 79 77	1450	18.5	3.1	300
201	FLG 150-250A	129 184.4 240	35.8 51.2 66.7	18.5 17 14.4	72 78 76	1450	15	3.1	262
202	FLG 150-250B	117 167 217.5	32.5 46.4 60.4	15.2 14 12	72 76 75	1450	11	3.1	241
203	FLG 150-315	140 200 260	38.9 55.6 72.2	33.8 32 28	70 75 73	1450	30	3.2	410
204	FLG 150-315A	131 187 243	36.4 51.9 67.5	29.5 28 24.5	67 75 72	1450	22	3.4	335
205	FLG 150-315B	117 160 215	32.5 44.4 59.7	27 24 21	66 74 72	1450	18.5	3.4	295
206	FLG 150-350	140 200 260	38.9 55.6 72.2	41 38 36	71 75 72	1450	30	3.2	405
207	FLG 150-350A	131 187 243	36.4 51.9 67.5	39 36 32	70 74 72	1450	30	3.2	385
208	FLG 150-350B	117 160 215	32.5 44.4 59.7	35 32 29	69 72 71	1450	22	3.4	365
209	FLG 150-400	140 200 260	38.9 55.6 72.2	53 50 44	68 75 71	1450	45	3.4	490
210	FLG 150-400A	131 187 243	36.4 51.9 67.5	46.6 44 38.3	67 74 70	1450	37	3.4	454
211	FLG 150-400B	122 174 226.5	33.9 48.3 62.9	40 38 33	69 73 71	1450	30	3.5	435
212	FLG 150-400C	112 160 208	31.1 44.4 57.8	34 32 28	68 71 69	1450	22	3.5	365
213	FLG 150-250(I)	120 200 240	33.3 55.6 66.7	87 80 72	65 76 74	2900	75	4.5	702
214	FLG 150-250(I)A	112 187 224	31.1 51.9 62.2	76 70 63	64 75 73	2900	55	4.5	561
215	FLG 150-250(I)B	104 173 208	28.9 48.1 57.8	65 60 54	63 74 72	2900	45	4.5	460
216	FLG 150-315(I)	120 200 240	33.3 55.6 66.7	133 125 120	58 73 75	2900	110	4.5	980
217	FLG 150-315(I)A	112 187 224	31.1 51.9 62.2	116 110 105	57 72 74	2900	90	4.5	800
218	FLG 150-315(I)B	104 173 208	28.9 48.1 57.8	100 95 91	55 70 72	2900	75	4.5	724
219	FLG 200-200	140 200 260	38.9 55.6 72.2	13.8 12.5 10.6	68 78 78	1450	15	3.0	265
220	FLG 200-200A	125 179 232.5	34.7 49.7 64.6	11 10 8.5	66 76 76	1450	11	3.0	244
221	FLG 200-250	140 200 260	38.9 55.6 72.2	21.8 20 17	73 79 77	1450	18.5	3.0	305
222	FLG 200-250A	129 184.4 240	35.8 51.2 66.7	18.5 17 14.4	72 78 76	1450	15	3.0	267
223	FLG 200-250B	117 167 217.5	32.5 46.4 60.4	15.2 14 12	76	1450	11	3.0	246
224	FLG 200-315	140 200 260	38.9 55.6 72.2	33.8 32 28	70 78 78	1450	30	3.5	417

明天会更好

FLG、FLGR、FLGH、FWG、FWGR、FWGH系列泵性能表

序号 No.	型号 Model	流量 Capacity m³/h	流量 Capacity (l/s)	扬程 (Head) (m)	效率 Eff. (%)	转速 Speed (r/min)	电机功率 Power (kW)	必需汽蚀余量 (NPSH)r (m)	重量 W (kg)
225	FLG 200-315A	131	36.4	29.5	69	1450	22	3.5	342
		189	51.9	28	77				
		243	67.5	24.5	77				
226	FLG 200-315B	121	33.6	25	76	1450	18.5	3.5	322
		173	48.1	24					
		225	62.5	21					
227	FLG 200-400	140	38.9	53	68	1450	45	3.5	498
		200	55.6	50	75				
		260	72.2	44	71				
228	FLG 200-400A	131	36.4	46.6	67	1450	37	3.5	462
		187	51.9	44	74				
		243	67.5	38.3	70				
229	FLG 200-400B	122	33.9	40	73	1450	30	3.5	443
		174	48.6	38					
		226.5	62.9	33					
230	FLG 200-400C	112	31.3	34	71	1450	22	3.5	373
		160	44.4	32					
		208	57.8	28					
231	FLG 200-200(I)	280	77.8	13.4	70	1450	22	4.0	382
		400	111.1	12.5	80				
		520	144	10.5	79				
232	FLG 200-200(I)A	250	69.4	10.7	68	1450	18.5	4.0	346
		358	99.7	10	78				
		465	129.2	8.5	77				
233	FLG 200-250(I)	280	77.8	22.2	75	1450	30	4.0	475
		400	111.4	20	80				
		420	144	14	72				
234	FLG 200-250(I)A	250	69.4	18	73	1450	22	4.0	405
		358	99.4	16	78				
		465	129.2	11.2	70				
235	FLG 200-250(I)B	226	62.8	14.4	70	1450	18.5	4.0	387
		322	89.4	13	75				
		419	116.4	7.3	67				
236	FLG 200-315(I)	280	77.8	36	73	1450	55	4.0	675
		400	111.4	32	80				
		520	144	26	75				
237	FLG 200-315(I)A	262	72.8	31.5	72	1450	45	4.0	560
		374	103.9	28	79				
		486	135	23	74				
238	FLG 200-315(I)B	242	67.2	27	78	1450	37	4.0	535
		346	96.1	24					
		450	125	19.5					
239	FLG 200-400(I)	280	77.8	54.5	75	1450	75	4.0	830
		400	111.4	50	81				
		520	144	39	77				
240	FLG 200-400(I)A	262	72.8	48	80	1450	75	4.0	830
		374	103.9	44					
		486	135	34					
241	FLG 200-400(I)B	242	67.2	41.4	78	1450	55	5.0	685
		346	96.1	38					
		450	125	29.6					
242	FLG 200-400(I)C	224	62.2	34.9	76	1450	45	5.0	580
		320	88.9	32					
		416	115.6	25					
243	FLG 250-250	350	97.2	22	78	1450	45	5.1	620
		550	152.8	20	82				
		650	180	16	81				
244	FLG 250-250A	300	83.3	18.3	76	1450	37	5.1	550
		500	139	17	80				
		600	166.7	14	80				
245	FLG 250-235	300	83.3	14	73	1450	22	4.5	410
		500	139	12.5	78				
		600	166.7	11	70				
246	FLG 250-315	350	97.2	34	76	1450	75	5.5	890
		550	152.8	32	80				
		650	180	28	79				
247	FLG 250-315A	300	83.3	29.5	74	1450	55	5.5	790
		500	139	28	78				
		600	166.7	24	77				

序号 No.	型号 Model	流量 Capacity m³/h	流量 Capacity (l/s)	扬程 (Head) (m)	效率 Eff. (%)	转速 Speed (r/min)	电机功率 Power (kW)	必需汽蚀余量 (NPSH)r (m)	重量 W (kg)
248	FLG 250-315B	260	72.2	25	70	1450	45	5.5	620
		450	125	24	74				
		520	144.4	20	72				
249	FLG 250-400	300	83.3	54	69	1450	110	4.5	1530
		500	139	50	72				
		600	166.7	39	70				
250	FLG 250-400A	250	69.4	50	68	1450	90	4.5	1330
		450	125	45	71				
		550	152.8	39	70				
251	FLG 250-400B	200	55.5	48	67	1450	75	4.5	1220
		400	111	40	70				
		500	138.9	32	68				
252	FLG 300-235	480	133	20	77	1450	55	5.4	1120
		720	200	18	81				
		900	250	15.5	74				
253	FLG 300-235A	438	121.7	16.5	75	1450	45	5.4	1030
		600	166.7	15	79				
		820	228	13	72				
254	FLG 300-235B	400	111.1	14	73	1450	37	5.4	890
		600	167	12.5	77				
		750	208.3	11	70				
255	FLG 300-300	480	133	31	77	1450	75	5.2	1350
		720	200	28	81				
		900	250	25	77				
256	FLG 300-300A	444	123.3	26.5	76	1450	75	5.4	1230
		666	185	24	80				
		833	231.4	21.5	76				
257	FLG 300-300B	415	115.3	23	72	1450	55	5.4	1170
		623	173.1	21	79				
		779	264.4	18.5	70				
258	FLG 300-380	480	133	48	77	1450	132	5.2	1950
		720	200	44	81				
		900	250	34	77				
259	FLG 300-380A	444	123.3	41.4	74	1450	110	5.4	1700
		666	185	38	82				
		833	231.4	30	76				
260	FLG 300-380B	409	113.6	35	72	1450	90	5.4	1570
		614	170.6	32	78				
		767	213.1	25	70				
261	FLG 300-410	480	133	57	77	1450	160	5.2	2350
		720	200	50	81				
		900	250	43	77				
262	FLG 300-410A	444	123.3	51	74	1450	132	5.4	2180
		666	185	45	82				
		833	231.4	41	76				
263	FLG 300-410B	409	113.6	48	72	1450	110	5.4	1970
		614	170.6	40	78				
		767	213.1	34	70				
264	FLG 350-315	1000	278	35	75	1450	160	5.2	1730
		1200	333	32	80				
		1450	403	28	77				
265	FLG 350-315A	750	208	33	74	1450	110	5.4	1650
		1000	278	28	78				
		1250	347	24	76				
266	FLG 350-315B	835	232	28	72	1450	90	5.4	1550
		920	256	24	77				
		1080	300	20	70				
267	FLG 350-410	1000	278	57	75	1450	220	5.2	2630
		1200	333	50	80				
		1450	403	43	77				
268	FLG 350-410A	750	208	51	74	1450	180	5.4	2450
		1000	278	45	78				
		1250	347	41	76				
269	FLG 350-410B	835	232	48	72	1450	160	5.4	2150
		920	256	40	77				
		1080	300	34	70				

FLG、FLGR、FLGH外型及安装尺寸表

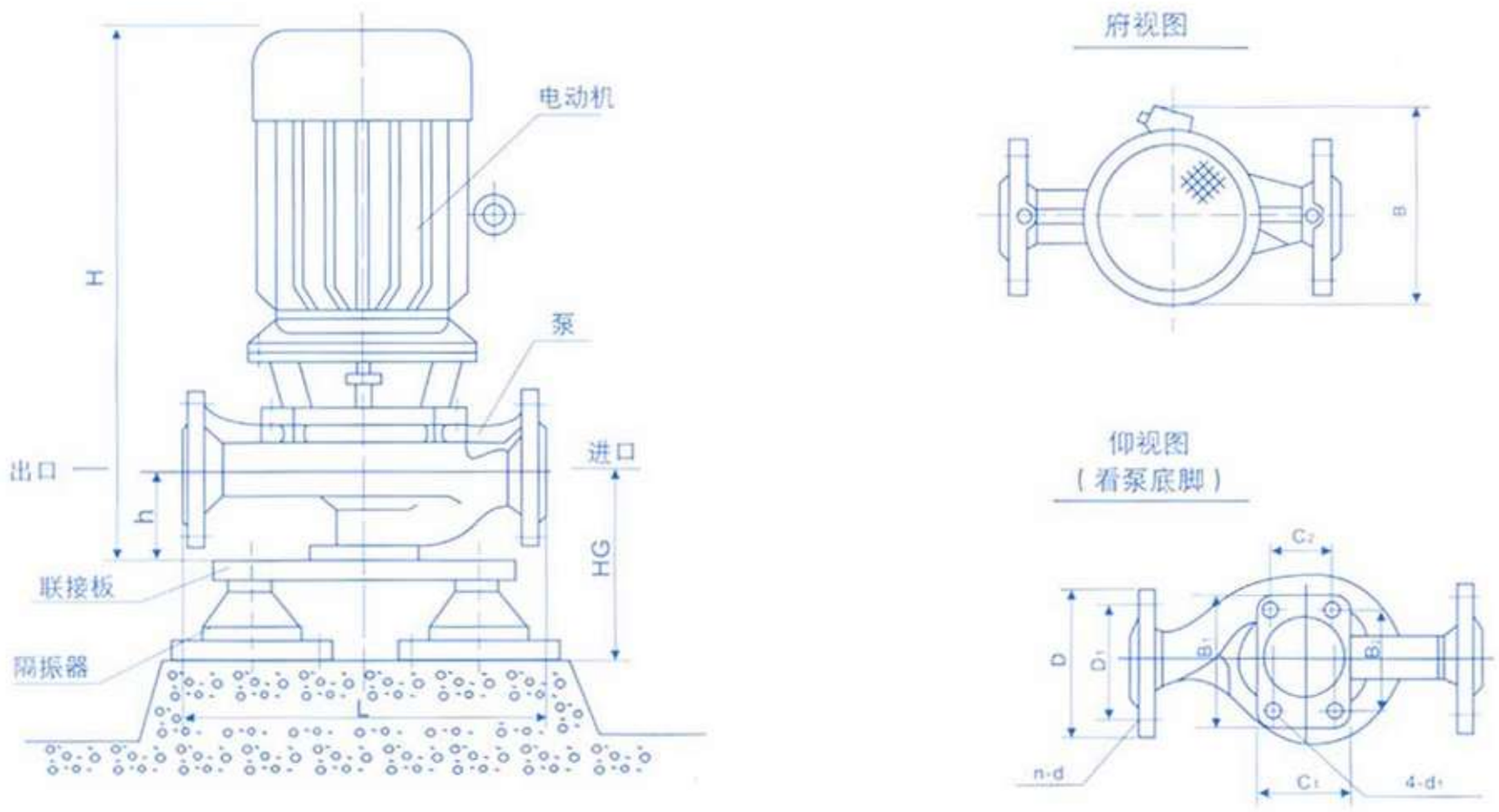

FLG、FLGR、FLGH安装尺寸表

序号 No.	型号 Model	外型尺寸 L	B	H	$C_1 \times B_1$	h	安装尺寸 $C_2 \times B_2$	$4\text{-}d_1$	重量 Kg	进出口法兰尺寸 D	D_1	n-d	隔振器（垫）规格	HG
1	15-80	180	160	360	75×100	60	45×70	4-φ12	20	G1/2"	/	/	SD41-0.5	80
2	20-110	270	230	425	80×110	85	50×80	4-φ12	28	G3/4"	/	/	SD41-0.5	105
3	20-160	300	230	440	90×130	85	60×100	4-φ14	30	G3/4"	/	/	SD41-0.5	105
4	25-110	260	230	435	80×110	85	50×80	4-φ14	30	φ115	φ85	4-φ14	SD41-0.5	105
5	25-125	260	230	455	80×110	85	50×80	4-φ14	33	φ115	φ85	4-φ14	SD41-0.5	105
6	25-125A	260	230	455	80×110	85	50×80	4-φ14	32	φ115	φ85	4-φ14	SD41-0.5	105
7	25-160	300	270	450	90×130	85	60×100	4-φ14	40	φ115	φ85	4-φ14	SD41-0.5	105
8	25-160A	300	270	455	90×130	85	60×100	4-φ14	36	φ115	φ85	4-φ14	SD41-0.5	105
9	32-100(I)	260	230	455	100×150	95	70×120	4-φ14	31	φ150	φ110	4-φ18	SD41-0.5	105
10	32-125	270	230	455	90×130	95	60×100	4-φ14	30	φ140	φ100	4-φ18	SD41-0.5	115
11	32-125A	270	230	455	90×130	95	60×100	4-φ14	32	φ140	φ100	4-φ18	SD41-0.5	115
12	32-160(I)	320	270	455	100×150	95	70×120	4-φ14	35	φ150	φ110	4-φ18	SD61-0.5	110
13	32-200(I)	340	330	455	120×170	95	80×130	4-φ14	35	φ150	φ110	4-φ18	SD61-0.5	110
14	32-200A	340	330	455	120×170	95	80×130	4-φ14	36	φ140	φ100	4-φ18	SD61-0.5	110
15	40-100	260	230	450	100×150	100	70×120	4-φ14	38	φ150	φ110	4-φ18	SD41-0.5	120
16	40-100A	260	230	450	100×150	100	70×120	4-φ14	36	φ150	φ110	4-φ18	SD41-0.5	120
17	40-125	280	230	487	100×150	105	70×120	4-φ14	40	φ150	φ110	4-φ18	SD41-0.5	125
18	40-125A	280	230	447	100×150	105	70×120	4-φ14	38	φ150	φ110	4-φ18	SD41-0.5	125

阳光给排水 www.yg63.com

FLG、FLGR、FLGH安装尺寸表

序号 No.	型号 Model	外型尺寸 L	B	H	$C_1 \times B_1$	h	安装尺寸 $C_2 \times B_2$	$4\text{-}d_1$	重量 Kg	进出口法兰尺寸 D	D_1	n-d	隔振器（垫） 规格	HG
19	40-160	320	260	518	100×150	100	70×120	4-φ14	48	φ150	φ110	4-φ18	SD61-0.5	120
20	40-160A	320	260	493	100×150	100	70×120	4-φ14	43	φ150	φ110	4-φ18	SD61-0.5	120
21	40-160B	320	240	483	100×150	100	70×120	4-φ14	39	φ150	φ110	4-φ18	SD61-0.5	120
22	40-200	340	310	598	120×170	105	80×130	4-φ14	76	φ150	φ110	4-φ18	SD61-0.5	125
23	40-200A	340	290	578	120×170	105	80×130	4-φ14	66	φ150	φ110	4-φ18	SD61-0.5	125
24	40-200B	340	260	528	120×170	105	80×130	4-φ14	56	φ150	φ110	4-φ18	SD61-0.5	125
25	40-250	410	350	661	120×170	115	80×100	4-φ14	110	φ150	φ110	4-φ18	SD61-0.5	135
26	40-250A	410	350	661	120×170	115	80×100	4-φ14	100	φ150	φ110	4-φ18	SD61-0.5	135
27	40-250B	410	310	610	120×170	115	80×100	4-φ14	70	φ150	φ110	4-φ18	SD61-0.5	135
28	40-100(I)	290	240	500	120×170	120	80×100	4-φ14	35	φ150	φ110	4-φ18	SD61-0.5	140
29	40-100(I)A	290	230	460	120×170	120	80×100	4-φ14	34	φ150	φ110	4-φ18	SD61-0.5	140
30	40-125(I)	300	260	513	120×170	120	80×130	4-φ14	40	φ150	φ110	4-φ18	SD61-0.5	140
31	40-125(I)A	300	240	503	120×170	120	80×130	4-φ14	36	φ150	φ110	4-φ18	SD61-0.5	140
32	40-160(I)	320	290	592	120×170	120	80×130	4-φ14	57	φ150	φ110	4-φ18	SD61-0.5	140
33	40-160(I)A	320	260	542	120×170	120	80×130	4-φ14	48	φ150	φ110	4-φ18	SD61-0.5	140
34	40-160(I)B	320	260	517	120×170	120	80×130	4-φ14	38	φ150	φ110	4-φ18	SD41-0.5	140
35	40-200(I)	360	350	665	120×170	120	80×130	4-φ14	97	φ150	φ110	4-φ18	SD41-0.5	140
36	40-200(I)A	360	310	614	120×170	120	80×130	4-φ14	73	φ150	φ110	4-φ18	SD41-0.5	140
37	40-200(I)B	360	290	594	120×170	120	80×130	4-φ14	63	φ150	φ110	4-φ18	SD41-0.5	140
38	40-250(I)	440	430	840	140×200	125	100×160	4-φ18	155	φ150	φ110	4-φ18	JG2-2	240
39	40-250(I)A	440	350	682	140×200	125	100×160	4-φ18	110	φ150	φ110	4-φ18	JG2-2	240
40	40-250(I)B	440	350	682	140×200	125	100×160	4-φ18	110	φ150	φ110	4-φ18	JG2-2	240
41	40-250(I)C	440	350	682	140×200	125	100×160	4-φ18	94	φ150	φ110	4-φ18	JG2-2	240
42	50-100	290	240	500	100×150	120	70×120	4-φ14	37	φ165	φ125	4-φ18	SD41-0.5	140
43	50-100A	290	230	460	100×150	120	70×120	4-φ14	36	φ165	φ125	4-φ18	SD41-0.5	140
44	50-125	300	260	513	100×150	120	70×120	4-φ14	43	φ165	φ125	4-φ18	SD41-0.5	140
45	50-125A	300	240	503	100×150	120	70×120	4-φ14	39	φ165	φ125	4-φ18	SD41-0.5	140
46	50-160	320	290	592	120×170	120	80×130	4-φ14	60	φ165	φ125	4-φ18	SD61-0.5	140
47	50-160A	320	260	542	120×170	120	80×130	4-φ14	51	φ165	φ125	4-φ18	SD61-0.5	140
48	50-160B	320	260	517	120×170	120	80×130	4-φ14	41	φ165	φ125	4-φ18	SD61-0.5	140
49	50-200	360	350	665	120×170	120	80×130	4-φ14	102	φ165	φ125	4-φ18	SD61-0.5	140
50	50-200A	360	310	614	120×170	120	80×130	4-φ14	77	φ165	φ125	4-φ18	SD61-0.5	140
51	50-200B	360	290	594	120×170	120	80×130	4-φ14	67	φ165	φ125	4-φ18	SD61-0.5	140
52	50-250	440	430	840	140×200	125	100×160	4-φ18	160	φ165	φ125	4-φ18	JG2-2	240
53	50-250A	440	350	682	140×200	125	100×160	4-φ18	115	φ165	φ125	4-φ18	JG2-2	240
54	50-250B	440	350	682	140×200	125	100×160	4-φ18	115	φ165	φ125	4-φ18	JG2-2	240
55	50-250C	440	350	682	140×200	125	100×160	4-φ18	107	φ165	φ125	4-φ18	JG2-2	240
56	50-100(I)	325	260	513	140×200	120	100×160	4-φ18	42	φ165	φ125	4-φ18	SD41-0.5	140
57	50-100(I)A	325	235	503	140×200	120	100×160	4-φ18	36	φ165	φ125	4-φ18	SD41-0.5	140
58	50-125(I)	340	290	600	140×200	125	100×160	4-φ18	56	φ165	φ125	4-φ18	SD61-0.5	145
59	50-125(I)A	340	260	550	140×200	125	100×160	4-φ18	46	φ165	φ125	4-φ18	SD61-0.5	145
60	50-160(I)	360	310	618	140×200	125	100×160	4-φ18	76	φ165	φ125	4-φ18	SD61-0.5	145

FLG、FLGR、FLGH安装尺寸表

序号 No.	型号 Model	外型尺寸				安装尺寸			重量 Kg	进出口法兰尺寸			隔振器（垫）	
		L	B	H	$C_1 \times B_1$	h	$C_2 \times B_2$	4-d_1		D	D_1	n-d	规格	HG
61	50-160(I)A	360	310	618	140×200	125	100×160	4-φ18	73	φ165	φ125	4-φ18	SD61-0.5	145
62	50-160(I)B	360	290	598	140×200	125	100×160	4-φ18	63	φ165	φ125	4-φ18	SD61-0.5	145
63	50-200(I)	380	350	670	140×200	125	100×160	4-φ18	105	φ165	φ125	4-φ18	SD61-0.5	145
64	50-200(I)A	380	350	670	140×200	125	100×160	4-φ18	103	φ165	φ125	4-φ18	SD61-0.5	145
65	50-200(I)B	380	350	670	140×200	125	100×160	4-φ18	96	φ165	φ125	4-φ18	SD61-0.5	145
66	50-250(I)	480	435	851	160×220	125	120×180	4-φ18	182	φ165	φ125	4-φ18	JG2-2	255
67	50-250(I)A	480	435	851	160×220	140	120×180	4-φ18	172	φ165	φ125	4-φ18	JG2-2	255
68	50-250(I)B	480	435	851	160×220	140	120×180	4-φ18	170	φ165	φ125	4-φ18	JG2-2	255
69	50-315(I)	550	525	1050	190×280	155	150×240	4-φ18	332	φ165	φ125	4-φ18	JG3-2	295
70	50-315(I)A	550	475	943	190×280	155	150×240	4-φ18	273	φ165	φ125	4-φ18	JG2-2	270
71	50-315(I)B	550	475	919	190×280	155	150×240	4-φ18	240	φ165	φ125	4-φ18	JG2-2	270
72	50-315(I)C	550	435	874	190×280	155	150×240	4-φ18	219	φ165	φ125	4-φ18	JG2-2	270
73	65-100	320	260	513	140×200	120	100×160	4-φ18	45	φ185	φ145	4-φ18	SD41-0.5	140
74	65-100A	320	235	503	140×200	120	100×160	4-φ18	40	φ185	φ145	4-φ18	SD41-0.5	140
75	65-125	390	290	600	140×200	125	100×160	4-φ18	58	φ185	φ145	4-φ18	SD61-0.5	145
76	65-125A	390	260	550	140×200	125	100×160	4-φ18	48	φ185	φ145	4-φ18	SD61-0.5	145
77	65-160	360	305	618	140×200	125	100×160	4-φ18	78	φ185	φ145	4-φ18	SD61-0.5	145
78	65-160A	360	305	618	140×200	125	100×160	4-φ18	76	φ185	φ145	4-φ18	SD61-0.5	145
79	65-160B	360	290	598	140×200	130	100×160	4-φ18	66	φ185	φ145	4-φ18	SD61-0.5	150
80	65-200	380	350	670	140×200	130	100×160	4-φ18	108	φ185	φ145	4-φ18	SD61-0.5	150
81	65-200A	380	350	670	140×200	130	100×160	4-φ18	106	φ185	φ145	4-φ18	SD61-0.5	150
82	65-200B	380	350	670	140×200	130	100×160	4-φ18	96	φ185	φ145	4-φ18	SD61-0.5	150
83	65-250	480	435	851	160×220	145	120×180	4-φ18	190	φ185	φ145	4-φ18	JG2-2	260
84	65-250A	480	435	851	160×220	145	120×180	4-φ18	178	φ185	φ145	4-φ18	JG2-2	260
85	65-250B	480	435	851	160×220	145	120×180	4-φ18	176	φ185	φ145	4-φ18	JG2-2	260
86	65-315	550	525	1055	190×280	160	150×240	4-φ18	340	φ185	φ145	4-φ18	JG3-2	300
87	65-315A	550	475	948	190×280	160	150×240	4-φ18	280	φ185	φ145	4-φ18	JG2-2	275
88	65-315B	550	475	924	190×280	160	150×240	4-φ18	248	φ185	φ145	4-φ18	JG2-2	275
89	65-315C	550	435	879	190×280	160	150×240	4-φ18	228	φ185	φ145	4-φ18	JG2-2	275
90	65-100(I)	400	285	625	140×200	150	100×160	4-φ18	62	φ185	φ145	4-φ18	SD61-0.5	170
91	65-100(I)A	400	260	575	140×200	150	100×160	4-φ18	51	φ185	φ145	4-φ18	SD61-0.5	170
92	65-125(I)	400	350	701	140×200	150	100×160	4-φ18	101	φ185	φ145	4-φ18	SD61-0.5	170
93	65-125(I)A	400	310	650	140×200	150	100×160	4-φ18	73	φ185	φ145	4-φ18	SD61-0.5	170
94	65-160(I)	400	350	697	140×200	150	100×160	4-φ18	102	φ185	φ145	4-φ18	SD61-0.5	170
95	65-160(I)A	400	350	697	140×200	150	100×160	4-φ18	100	φ185	φ145	4-φ18	SD61-0.5	170
96	65-160(I)B	400	350	697	140×200	150	100×160	4-φ18	90	φ185	φ145	4-φ18	SD61-0.5	170
97	65-200(I)	430	430	845	140×200	155	100×160	4-φ18	168	φ185	φ145	8-φ18	JG2-2	270
98	65-200(I)A	430	430	845	140×200	155	100×160	4-φ18	145	φ185	φ145	4-φ18	JG2-2	270
99	65-200(I)B	430	350	687	140×200	155	100×160	4-φ18	97	φ185	φ145	8-φ18	JG2-2	270
100	65-250(I)	480	475	939	160×220	155	120×180	4-φ18	250	φ185	φ145	4-φ18	JG2-2	270
101	65-250(I)A	480	435	915	160×220	155	120×180	4-φ18	208	φ185	φ145	8-φ18	JG2-2	270
102	65-250(I)B	480	435	870	160×220	155	120×180	4-φ18	189	φ185	φ145	4-φ18	JG2-2	270

明天会更好

FLG、FLGR、FLGH安装尺寸表

序号 No.	型号 Model	外型尺寸				安装尺寸			重量 Kg	进出口法兰尺寸			隔振器（垫）	
		L	B	H	$C_1 \times B_1$	h	$C_2 \times B_2$	4-d_1		D	D_1	n-d	规格	HG
103	65-315(I)	550	525	1065	190×280	170	150×240	4-φ18	363	φ185	φ145	8-φ18	JG3-2	310
104	65-315(I)A	550	525	1065	190×280	170	150×240	4-φ18	363	φ185	φ145	4-φ18	JG3-2	310
105	65-315(I)B	550	525	1065	190×280	170	150×240	4-φ18	346	φ185	φ145	8-φ18	JG3-2	310
106	65-315(I)C	550	475	958	190×280	170	150×240	4-φ18	287	φ185	φ145	4-φ18	JG2-2	285
107	80-100	400	290	625	140×200	150	100×160	4-φ18	65	φ200	φ160	8-φ18	SD61-0.5	170
108	80-100A	400	260	575	140×200	150	100×160	4-φ18	52	φ200	φ160	8-φ18	SD61-0.5	170
109	80-125	400	350	701	140×200	150	100×160	4-φ18	101	φ200	φ160	8-φ18	SD61-0.5	170
110	80-125A	400	310	650	140×200	150	100×160	4-φ18	72	φ200	φ160	8-φ18	SD61-0.5	170
111	80-160	400	350	697	140×200	150	100×160	4-φ18	104	φ200	φ160	8-φ18	SD61-0.5	170
112	80-160A	400	350	697	140×200	150	100×160	4-φ18	102	φ200	φ160	8-φ18	SD61-0.5	170
113	80-160B	400	350	697	140×200	150	100×160	4-φ18	93	φ200	φ160	8-φ18	SD61-0.5	170
114	80-200	435	435	870	140×200	155	100×160	4-φ18	170	φ200	φ160	8-φ18	JG2-2	270
115	80-200A	435	435	870	140×200	155	100×160	4-φ18	150	φ200	φ160	8-φ18	JG2-2	270
116	80-200B	435	350	712	140×200	155	100×160	4-φ18	100	φ200	φ160	8-φ18	JG2-2	270
117	80-250	485	470	939	160×200	155	120×180	4-φ18	252	φ200	φ160	8-φ18	JG2-2	270
118	80-250A	485	435	915	160×200	155	120×180	4-φ18	210	φ200	φ160	8-φ18	JG2-2	270
119	80-250B	485	435	870	160×200	155	120×180	4-φ18	190	φ200	φ160	8-φ18	JG2-2	270
120	80-315	580	525	1065	190×280	170	150×240	4-φ18	365	φ200	φ160	8-φ18	JG3-2	310
121	80-315A	580	525	1065	190×280	170	150×240	4-φ18	365	φ200	φ160	8-φ18	JG3-2	310
122	80-315B	580	525	1065	190×280	170	150×240	4-φ18	356	φ200	φ160	8-φ18	JG3-2	310
123	80-315C	580	475	958	190×280	170	150×240	4-φ18	290	φ200	φ160	8-φ18	JG2-2	285
124	80-350	630	610	955	202×260	170	160×220	4-φ18	280	φ200	φ160	8-φ18	JSD-85	285
125	80-350A	630	575	955	202×260	170	160×220	4-φ18	280	φ200	φ160	8-φ18	JSD-85	285
126	80-350B	630	575	955	202×260	170	160×220	4-φ18	280	φ200	φ160	8-φ18	JSD-85	285
127	80-100(I)	460	350	716	160×220	160	120×180	4-φ18	104	φ200	φ160	8-φ18	SG61-0.5	180
128	80-100(I)A	460	310	665	160×220	160	120×180	4-φ18	78	φ200	φ160	8-φ18	SG61-0.5	180
129	80-125(I)	460	430	879	160×220	160	120×180	4-φ18	152	φ200	φ160	8-φ18	JG2-2	275
130	80-125(I)A	460	450	721	160×220	160	120×180	4-φ18	102	φ200	φ160	8-φ18	JG2-2	275
131	80-160(I)	480	430	889	160×220	170	120×180	4-φ18	170	φ200	φ160	8-φ18	JG2-2	285
132	80-160(I)A	480	430	889	160×220	170	120×180	4-φ18	156	φ200	φ160	8-φ18	JG2-2	285
133	80-160(I)B	480	430	889	160×220	170	120×180	4-φ18	155	φ200	φ160	8-φ18	JG2-2	285
134	80-200(I)	480	475	953	160×220	165	120×180	4-φ18	240	φ200	φ160	8-φ18	JG2-2	280
135	80-200(I)A	480	430	929	160×220	165	120×180	4-φ18	204	φ200	φ160	8-φ18	JG2-2	280
136	80-200(I)B	480	430	884	160×220	165	120×180	4-φ18	183	φ200	φ160	8-φ18	JG2-2	280
137	80-250(I)	550	525	1065	190×280	170	150×240	4-φ22	358	φ200	φ160	8-φ18	JG3-2	310
138	80-250(I)A	550	525	1065	190×280	170	150×240	4-φ22	335	φ200	φ160	8-φ18	JG3-2	310
139	80-250(I)B	550	525	1065	190×280	170	150×240	4-φ22	332	φ200	φ160	8-φ18	JG3-2	310
140	80-315(I)	630	700	1301	190×280	190	150×240	4-φ22	708	φ200	φ160	8-φ18	JG3-2	330
141	80-315(I)A	630	640	1225	190×280	190	150×240	4-φ22	556	φ200	φ160	8-φ18	JG3-2	330
142	80-315(I)B	630	580	1138	190×280	190	150×240	4-φ22	465	φ200	φ160	8-φ18	JG3-2	330
143	80-315(I)C	630	525	1096	190×280	190	150×240	4-φ22	402	φ200	φ160	8-φ18	JG3-2	330
144	100-100	460	350	716	160×220	160	120×180	4-φ18	112	φ220	φ180	8-φ18	SD61-0.5	180

FLG、FLGR、FLGH安装尺寸表

序号 No.	型号 Model	外型尺寸 L	B	H	$C_1 \times B_1$	h	安装尺寸 $C_2 \times B_2$	4-d_1	重量 Kg	进出口法兰尺寸 D	D_1	n-d	隔振器（垫） 规格	HG
145	100-100A	460	310	665	160×220	160	120×180	4-φ18	85	φ220	φ180	8-φ18	SD61-0.5	180
146	100-125	440	430	879	160×220	160	120×180	4-φ18	160	φ220	φ180	8-φ18	JG2-2	275
147	100-125A	440	350	721	160×220	160	120×180	4-φ18	110	φ220	φ180	8-φ18	JG2-2	275
148	100-160	550	430	889	160×220	170	120×180	4-φ18	180	φ220	φ180	8-φ18	JG2-2	285
149	100-160A	500	430	889	160×220	170	120×180	4-φ18	165	φ220	φ180	8-φ18	JG2-2	285
150	100-160B	550	430	889	160×220	170	120×180	4-φ18	162	φ220	φ180	8-φ18	JG2-2	285
151	100-200	485	475	953	160×220	165	120×180	4-φ18	245	φ220	φ180	8-φ18	JG2-2	280
152	100-200A	485	430	929	160×220	165	120×180	4-φ18	210	φ220	φ180	8-φ18	JG2-2	280
153	100-200B	485	435	884	160×220	165	120×180	4-φ18	190	φ220	φ180	8-φ18	JG2-2	280
154	100-250	550	525	1065	170×220	170	120×180	4-φ22	360	φ220	φ180	8-φ18	JG3-2	310
155	100-250A	550	525	1065	170×220	170	120×180	4-φ22	340	φ220	φ180	8-φ18	JG3-2	310
156	100-250B	550	525	1065	170×220	170	120×180	4-φ22	335	φ220	φ180	8-φ18	JG3-2	310
157	100-315	635	700	1301	250×300	190	210×260	4-φ22	710	φ220	φ180	8-φ18	JG3-2	330
158	100-315A	635	640	1225	250×300	190	210×260	4-φ22	560	φ220	φ180	8-φ18	JG3-2	330
159	100-315B	635	580	1138	250×300	190	210×260	4-φ22	470	φ220	φ180	8-φ18	JG3-2	330
160	100-315C	635	525	1096	250×300	190	210×260	4-φ22	408	φ220	φ180	8-φ18	JG3-2	330
161	100-100(I)	460	415	1300	160×220	170	120×180	4-φ18	335	φ220	φ180	8-φ18	JG2-2	310
162	100-125(I)	500	300	1300	160×220	170	120×180	4-φ22	335	φ220	φ180	8-φ18	JG2-2	310
163	100-125(I)A	500	280	1300	160×220	170	120×180	4-φ22	335	φ220	φ180	8-φ18	JG2-2	310
164	100-160(I)	480	330	1300	160×220	170	120×180	4-φ18	335	φ220	φ180	8-φ18	JG2-2	310
165	100-160(I)A	480	330	1138	160×220	195	120×180	4-φ18	250	φ220	φ180	8-φ18	JG2-2	320
166	100-200(I)	560	365	1138	160×220	195	120×180	4-φ18	250	φ220	φ180	8-φ18	JG3-2	320
167	100-200(I)A	560	345	1138	160×220	195	120×180	4-φ18	250	φ220	φ180	8-φ18	JG3-2	320
168	100-200(I)B	560	345	894	160×220	195	120×180	4-φ18	250	φ220	φ180	8-φ18	JG3-2	320
169	100-250(I)	600	435	894	190×280	185	150×240	4-φ22	230	φ220	φ180	8-φ18	JG3-2	320
170	100-250(I)A	600	360	894	190×280	185	150×240	4-φ22	230	φ220	φ180	8-φ18	JG3-2	315
171	100-250(I)B	600	360	851	190×280	185	150×240	4-φ22	230	φ220	φ180	8-φ18	JG3-2	315
172	100-350	680	630	851	230×320	205	160×220	4-φ18	270	φ220	φ180	8-φ18	JG3-2	315
173	100-350A	680	630	851	230×320	205	160×220	4-φ18	270	φ220	φ180	8-φ18	JG3-2	315
174	100-350B	680	605	851	230×320	205	160×220	4-φ18	270	φ220	φ180	8-φ18	JG3-2	315
175	125-100	480	430	851	160×220	195	120×180	4-φ18	200	φ285	φ240	8-φ18	JG2-2	310
176	125-100A	480	350	730	160×220	195	120×180	4-φ18	150	φ285	φ240	8-φ18	JG2-2	310
177	125-125	500	430	894	160×220	200	120×180	4-φ18	230	φ285	φ240	8-φ18	JG2-2	315
178	125-125A	500	430	861	160×220	200	120×180	4-φ18	220	φ285	φ240	8-φ18	JG2-2	315
179	125-160	520	475	968	190×280	205	150×240	4-φ18	270	φ285	φ240	8-φ18	JG2-2	320
180	125-160A	520	430	944	190×280	205	150×240	4-φ18	240	φ285	φ240	8-φ18	JG2-2	320
181	125-160B	520	430	899	190×280	205	150×240	4-φ18	240	φ285	φ240	8-φ18	JG2-2	320
182	125-200	680	525	1111	200×260	205	160×220	4-φ18	410	φ285	φ240	8-φ18	JG3-2	345
183	125-200A	680	525	1111	200×260	205	160×220	4-φ18	392	φ285	φ240	8-φ18	JG3-2	345
184	125-200B	680	475	1004	200×260	205	160×220	4-φ18	332	φ285	φ240	8-φ18	JG3-2	345
185	125-250	680	640	1235	200×260	200	160×220	4-φ22	590	φ285	φ240	8-φ18	JG3-2	340
186	125-250A	680	585	1148	200×260	200	160×220	4-φ22	490	φ285	φ240	8-φ18	JG3-2	340

FLG、FLGR、FLGH安装尺寸表

序号 No.	型号 Model	外型尺寸 L	B	H	$C_1 \times B_1$	安装尺寸 h	$C_2 \times B_2$	$4\text{-}d_1$	重量 Kg	进出口法兰尺寸 D	D_1	n-d	隔振器（垫） 规格	HG
187	125-250B	680	525	1106	200×260	200	160×220	4-φ22	432	φ285	φ240	8-φ18	JG3-2	340
188	125-315	680	700	1396	300×350	210	230×280	4-φ22	300	φ285	φ240	8-φ18	JG4-2	395
189	125-315A	680	700	1346	300×350	210	230×280	4-φ22	715	φ285	φ240	8-φ18	JG3-2	350
190	125-315B	680	700	1346	300×350	210	230×280	4-φ22	715	φ285	φ240	8-φ18	JG3-2	350
191	125-315C	680	640	1270	300×350	210	230×280	4-φ22	565	φ285	φ240	8-φ18	JG3-2	350
192	150-125	520	430	968	160×220	205	120×280	4-φ18	240	φ285	φ210	8-φ22	JG2-3	320
193	150-125A	520	430	968	160×220	205	120×280	4-φ18	240	φ285	φ210	8-φ22	JG2-3	320
194	150-160	520	430	968	190×280	205	150×240	4-φ18	240	φ285	φ210	8-φ22	JG2-3	320
195	150-160A	520	430	968	190×280	205	150×240	4-φ18	240	φ285	φ210	8-φ22	JG2-3	320
196	150-160B	520	430	968	190×280	205	150×240	4-φ18	240	φ285	φ210	8-φ22	JG2-3	320
197	150-200	680	435	995	250×300	220	210×260	4-φ22	260	φ285	φ240	8-φ22	JG2-2	335
198	150-200A	680	435	1050	250×300	220	210×260	4-φ22	240	φ285	φ240	8-φ22	JG2-2	335
199	150-200B	680	435	1050	250×300	220	210×260	4-φ22	240	φ285	φ240	8-φ22	JG2-3	335
200	150-250	720	475	1019	250×300	220	210×260	4-φ22	300	φ285	φ240	8-φ22	JG2-2	335
201	150-250A	720	435	995	250×300	220	210×260	4-φ22	280	φ285	φ240	8-φ22	JG2-2	335
202	150-250B	720	435	950	250×300	220	210×260	4-φ22	268	φ285	φ240	8-φ22	JG2-2	335
203	150-315	800	525	1131	250×300	225	210×260	4-φ22	410	φ285	φ240	8-φ22	JG3-2	365
204	150-315A	800	475	1064	250×300	225	210×260	4-φ22	340	φ285	φ240	8-φ22	JG3-2	365
205	150-315B	800	475	1024	250×300	225	210×260	4-φ22	315	φ285	φ240	8-φ22	JG2-2	340
206	150-350	760	530	1110	250×300	260	210×260	4-φ22	340	φ285	φ240	8-φ22	JG3-2	375
207	150-350A	760	530	1110	250×300	260	210×260	4-φ22	340	φ285	φ240	8-φ22	JG3-2	375
208	150-350B	760	530	1110	250×300	260	210×260	4-φ22	340	φ285	φ240	8-φ22	JG3-2	375
209	150-400	800	585	1185	250×300	235	210×260	4-φ22	495	φ285	φ240	8-φ22	JG3-2	375
210	150-400A	800	585	1158	250×300	235	210×260	4-φ22	455	φ285	φ240	8-φ22	JG3-2	375
211	150-400B	800	525	1141	250×300	235	210×260	4-φ22	440	φ285	φ240	8-φ22	JG3-2	375
212	150-400C	800	475	1074	250×300	235	210×260	4-φ22	370	φ285	φ240	8-φ22	JG3-2	375
213	150-250(I)	660	700	1336	250×300	225	210×260	4-φ22	750	φ285	φ240	8-φ22	JG3-2	365
214	150-250(I)A	660	640	1260	250×300	225	210×260	4-φ22	600	φ285	φ240	8-φ22	JG3-2	365
215	150-250(I)B	660	585	1173	250×300	225	210×260	4-φ22	546	φ285	φ240	8-φ22	JG3-2	365
216	150-315(I)	700	900	1535	250×300	230	210×260	4-φ22	1200	φ285	φ240	8-φ22	JG4-2	415
217	150-315(I)A	700	700	1391	250×300	230	210×260	4-φ22	840	φ285	φ240	8-φ22	JG4-2	415
218	150-315(I)B	700	700	1341	250×300	230	210×260	4-φ22	764	φ285	φ240	8-φ22	JG3-2	370
219	200-200	810	435	995	250×300	220	210×260	4-φ22	270	φ340	φ295	12-φ22	JG2-2	335
220	200-200A	810	435	950	250×300	220	210×260	4-φ22	250	φ340	φ295	12-φ22	JG2-2	335
221	200-250	830	475	1019	270×320	220	230×280	4-φ22	340	φ340	φ295	12-φ22	JG3-2	370
222	200-250A	830	435	995	270×320	220	230×280	4-φ22	310	φ340	φ295	12-φ22	JG2-2	335
223	200-250B	830	435	950	270×320	220	230×280	4-φ22	290	φ340	φ295	12-φ22	JG2-2	335
224	200-315	800	525	1131	270×320	225	230×280	4-φ22	420	φ340	φ295	12-φ22	JG3-2	365
225	200-315A	800	475	1064	270×320	225	230×280	4-φ22	345	φ340	φ295	12-φ22	JG3-2	365
226	200-315B	800	475	1024	270×320	225	230×280	4-φ22	322	φ340	φ295	12-φ22	JG3-2	365
227	200-400	880	585	1183	290×360	235	250×320	4-φ22	510	φ340	φ295	12-φ22	JG3-2	375
228	200-400A	880	585	1158	290×360	235	250×320	4-φ22	470	φ340	φ295	12-φ22	JG3-2	375

FLG、FLGR、FLGH安装尺寸表

序号 No.	型号 Model	外型尺寸				安装尺寸			重量 Kg	进出口法兰尺寸			隔振器（垫）	
		L	B	H	$C_1 \times B_1$	h	$C_2 \times B_2$	4-d_1		D	D_1	n-d	规格	HG
229	FLG200-400B	880	525	1141	290×360	235	250×320	4-φ22	452	φ340	φ295	12-φ22	JG3-2	375
230	200-400C	880	475	1074	290×360	235	250×320	4-φ22	380	φ340	φ295	12-φ22	JG3-2	375
231	200-200(I)	810	475	1154	300×370	270	250×320	4-φ22	390	φ340	φ295	12-φ22	JG3-2	410
232	200-200(I)A	810	475	1174	300×370	270	250×320	4-φ22	365	φ340	φ295	12-φ22	JG3-2	410
233	200-250(I)	850	525	1176	310×380	270	250×320	4-φ22	480	φ340	φ295	12-φ22	JG3-2	410
234	200-250(I)A	850	475	1109	310×380	270	250×320	4-φ22	480	φ340	φ295	12-φ22	JG3-2	410
235	200-250(I)B	850	475	1079	310×380	270	250×320	4-φ22	402	φ340	φ295	12-φ22	JG3-2	410
236	200-315(I)	860	645	1330	300×370	280	250×320	4-φ22	375	φ340	φ295	12-φ22	JG3-2	420
237	200-315(I)A	860	585	1243	300×370	280	250×320	4-φ22	675	φ340	φ295	12-φ22	JG3-2	420
238	200-315(I)B	860	585	1218	300×370	280	250×320	4-φ22	562	φ340	φ295	12-φ22	JG3-4	420
239	200-400(I)	880	700	1416	300×370	290	250×320	4-φ22	522	φ340	φ295	12-φ22	JG4-2	475
240	200-400(I)A	880	700	1416	300×370	290	250×320	4-φ22	850	φ340	φ295	12-φ22	JG4-2	475
241	200-400(I)B	880	645	1340	300×370	290	250×320	4-φ22	850	φ340	φ295	12-φ22	JG3-2	430
242	200-400(I)C	880	585	1253	300×370	290	250×320	4-φ22	710	φ340	φ295	12-φ22	JG3-2	430
243	250-250	1110	550	1180	350×400	315	300×350	4-φ26	800	φ405	φ355	12-φ26	JG4-2	410
244	250-250A	1110	550	1180	350×400	315	300×350	4-φ26	800	φ405	φ355	12-φ26	JG4-2	410
245	250-235	1110	550	1180	350×400	315	300×350	4-φ26	800	φ405	φ355	12-φ26	JG4-2	410
246	250-300	1110	550	1180	350×400	315	300×350	4-φ26	800	φ405	φ355	12-φ26	JG4-2	410
247	250-315	1110	640	1180	350×400	315	300×350	4-φ26	800	φ405	φ355	12-φ26	JG4-2	410
248	250-315A	1110	640	1180	350×400	315	300×350	4-φ26	800	φ405	φ355	12-φ26	JG4-2	410
249	250-315B	1110	640	1180	350×400	315	300×350	4-φ26	800	φ405	φ355	12-φ26	JG4-2	410
250	250-400	1110	640	1180	400×500	315	300×400	4-φ26	800	φ405	φ355	12-φ26	JG4-2	410
251	300-235	1300	710	1595	400×500	400	350×450	4-φ26	1005	φ460	φ410	12-φ26	JG4-2	585
252	300-235A	1300	710	1545	400×500	400	350×450	4-φ26	948	φ460	φ410	12-φ26	JG4-2	585
253	300-235B	1300	645	1469	400×500	400	350×450	4-φ26	820	φ460	φ410	12-φ26	JG4-2	585
254	300-300	1350	900	1729	400×500	390	350×450	4-φ26	1400	φ460	φ410	12-φ26	JG4-2	575
255	300-300A	1350	900	1729	400×500	390	350×450	4-φ26	1400	φ460	φ410	12-φ26	JG4-2	575
256	300-300B	1350	700	1585	400×500	390	350×450	4-φ26	1000	φ460	φ410	12-φ26	JG4-2	575
257	300-380	1400	945	1840	400×530	390	350×450	4-φ26	1710	φ460	φ410	12-φ26	JG4-2	575
258	300-380A	1400	900	1840	400×530	390	350×450	4-φ26	1600	φ460	φ410	12-φ26	JG4-2	575
259	300-380B	1400	900	1770	400×530	390	350×450	4-φ26	1530	φ460	φ410	12-φ26	JG4-2	575
260	300-235(I)	1300	900	1860	400×500	400	350×450	4-φ26	1680	φ460	φ410	12-φ26	JG4-2	585
261	300-235(I)A	1300	900	1789	400×500	400	350×450	4-φ26	1620	φ460	φ410	12-φ26	JG4-2	585
262														
263														
264														
265														
266														
267														
268														
269														

附件及安装尺寸

联接板

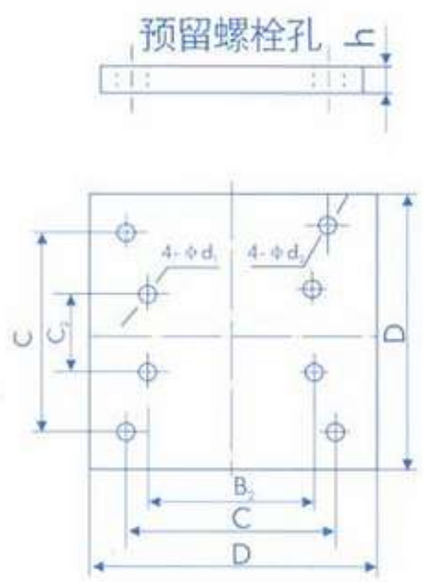

柔性联接基础图

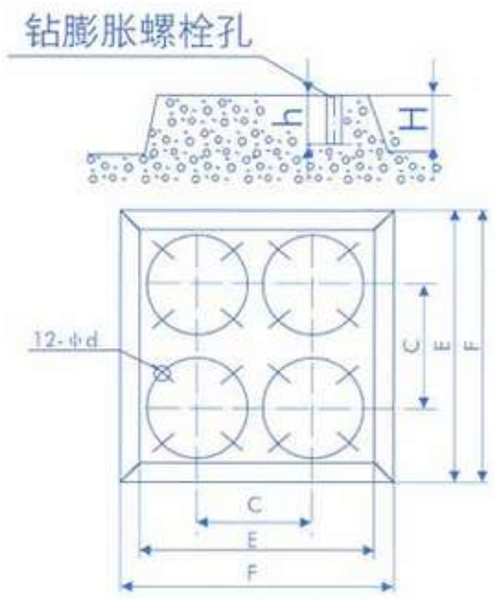

硬性联接基础图

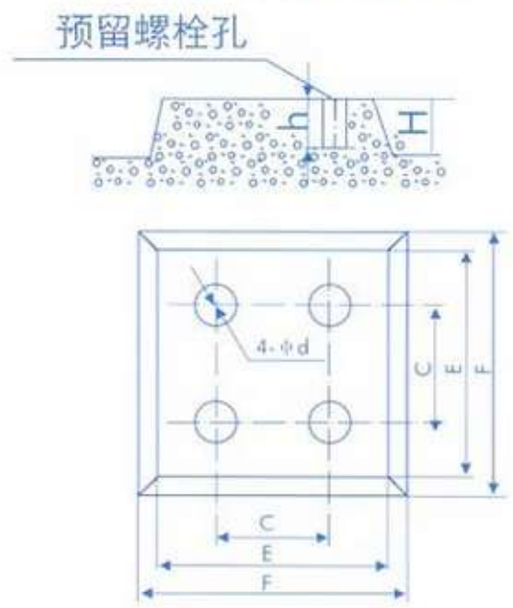

型号	联接尺寸 $C_2\times B_2$	$C\times C$	$D\times D$	h	Φd_1	Φd_2	柔性联接基础尺寸 H	E	F	C	ΦD	Φd	h	硬性联接基础尺寸 H	E	F	C	Φd	h
1	45×70	240×240	300×300	55	Φ14	Φ14	200	450	500	240	/	/	/	200	450	500	240	60	200
2	50×80	240×240	300×300	55	Φ14	Φ14	200	450	500	240	/	/	/	200	450	500	240	60	200
3	60×100	240×240	300×300	55	Φ14	Φ14	200	450	500	240	/	/	/	200	450	500	240	60	200
4	70×120	240×240	300×300	55	Φ18	Φ16	200	450	500	240	/	/	/	200	450	500	240	60	200
5	80×130	240×240	300×300	55	Φ18	Φ16	200	450	500	240	/	/	/	200	450	500	240	60	200
6	100×160	340×340	400×400	55	Φ18	Φ16	250	650	700	340		Φ14.5	60	250	650	700	340	80	250
7	120×180	340×340	400×400	55	Φ18	Φ16	250	650	700	340		Φ14.5	60	250	650	700	340	80	250
8	160×220	340×340	400×400	55	Φ22	Φ16	250	650	700	340		Φ14.5	60	250	650	700	340	80	250
9	150×240	340×340	400×400	55	Φ22	Φ16	250	650	700	340	同隔振器	Φ14.5	60	250	650	700	340	80	250
10	210×260	440×440	500×500	55	Φ22	Φ16或Φ18	300	750	800	440		Φ14.5	60	300	750	800	440	80	250
11	230×280	440×440	500×500	55	Φ22	Φ16或Φ18	300	750	800	440		Φ14.5	60	300	750	800	440	80	250
12	250×320	540×540	600×600	55	Φ22	Φ16或Φ18	300	800	850	540		Φ14.5	60	300	800	850	540	80	250
13	300×350	740×740	880×880	55	Φ22	Φ20或Φ18	350	1000	1100	740	D_1	Φ14.5	60	350	1000	1100	740	80	250
14	300×400	740×740	800×800	55	Φ22	Φ20或Φ18	350	1000	1100	740		Φ14.5	60	350	1000	1100	740	80	250
15	350×450	740×740	800×800	55	Φ26	Φ20或Φ18	350	1000	1100	740		Φ14.5	60	350	1000	1100	740	80	250
16	400×500	740×740	800×800	55	Φ26	Φ20或Φ18	350	1000	1100	740		Φ14.5	60	350	1000	1100	740	80	250

型号	外形尺寸 M	D	D_1	H	d_0
JG1-1 JG1-2	M10	100	80	43	8.5
JG2-1 JG2-2	M12	150	130	65	8.5
JG3-1 JG3-2	M16	200	170	87	12.5
JG4-1 JG4-2	M20	290	260	133	12.5

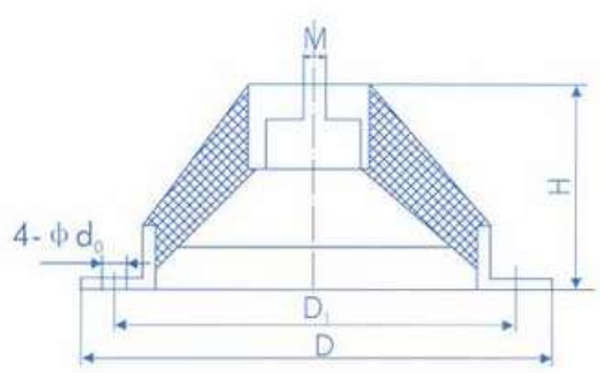

SD型隔振垫0.5基本块尺寸

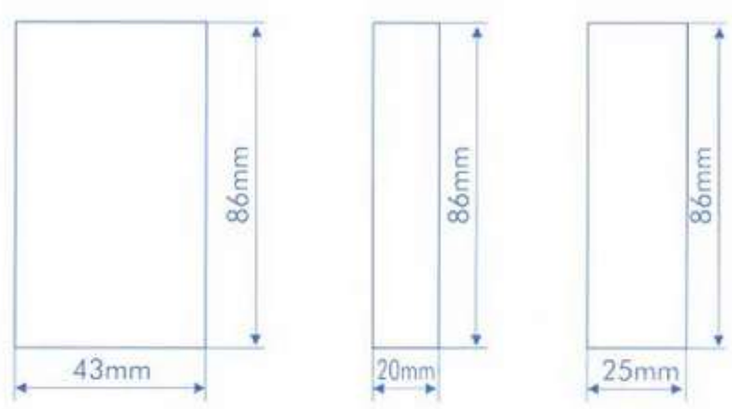

FWG 型卧式离心泵

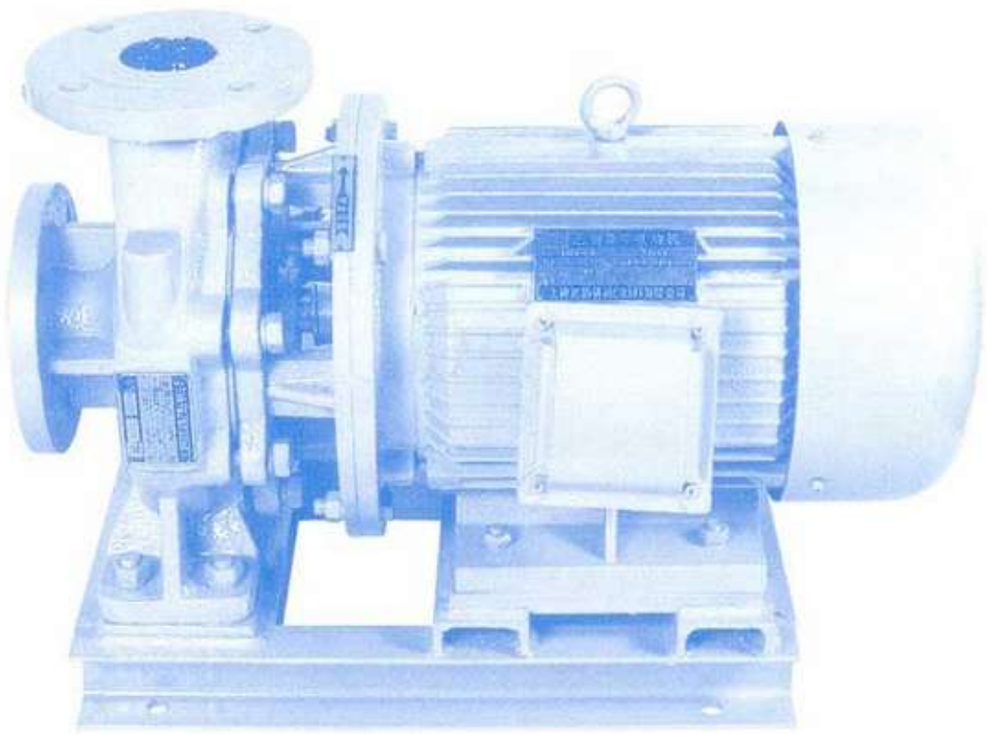

概　述

FWG系列卧式离心泵是我公司在多年生产立式泵的基础上研制开发的新型离心泵。性能范围符合国际标准ISO2858，并参照其它资料有所发展，可以广泛满足各种需要。流量范围为1.5m³/h～1080m³/h，扬程范围为8m～125m，效率达到GB/T13007-91的要求，是新一代节能型产品。

FWG系列共有4个品种：

FWG卧式清水泵——一般用途清水泵，供输送清水或理化性质类似于清水的介质，介质温度≤80℃。

FWGR卧式热水泵——用于输送≤110℃的热水，适用于锅炉热水增压及城市供热系统。

FWGH卧式化工泵——用于输送不含固体颗粒、有腐蚀性，粘度类似于水的液体，输送介质温度为-20℃～+120℃。

FWGB卧式油泵——供输送汽油、煤油、柴油或其它石油化产品等易燃、易爆液体，介质温度可为-20℃～+120℃。

FWG型泵的允许入口压力为<1.0MPa。如果用户需要入口压力>1.0MPa的泵（如循环泵）可在订货时提出，本公司在选材上和结构上采取一定措施后可满足要求。

FWG系列的型谱：

FWG系列泵的性能范围包含了ISO2858的全部范围，并在此基础上加以扩展，以满足更多用户的需要。效率指标达到国家标准GB/T13007-91的要求。

FWG型泵的型谱及性能同FLG型，请参见FLG型泵的有关说明。

FWG系列泵适用口径大于或等于40mm，口径小于40mm的只能采用FLG型。

FWG 型泵的型号意义

FWG 80 160 (I) A

- A：叶轮第一次切割用A表示，第二次切割用B表示，以此类推
- (I)：常规流量时无标志，扩大流量时标志为（I）
- 160：叶轮名义直径
- 80：泵进出口公称直径
- FWG：
  - FWG熊猫卧式清水泵
  - FWGR熊猫卧式热水泵
  - FWGH熊猫卧式化工泵
  - FWGB熊猫卧式管道油泵

降速使用：

泵性能表中所列性能都是正常转速（高速）时的性能，如果用户为了求得更为宁静的环境，改善泵工作的汽蚀性能或进一步延长使用寿命而需要降速使用时，本公司可配低速电动机供货，欢迎垂询。

降速后的性能按下列公式计算：

$H_1=H_0(n_1/n_0)2$　　$Q_1=Q_0(n_1/n_0)$

式中脚标0为高速时性能，脚标1为低速时性能

FWG泵的结构图

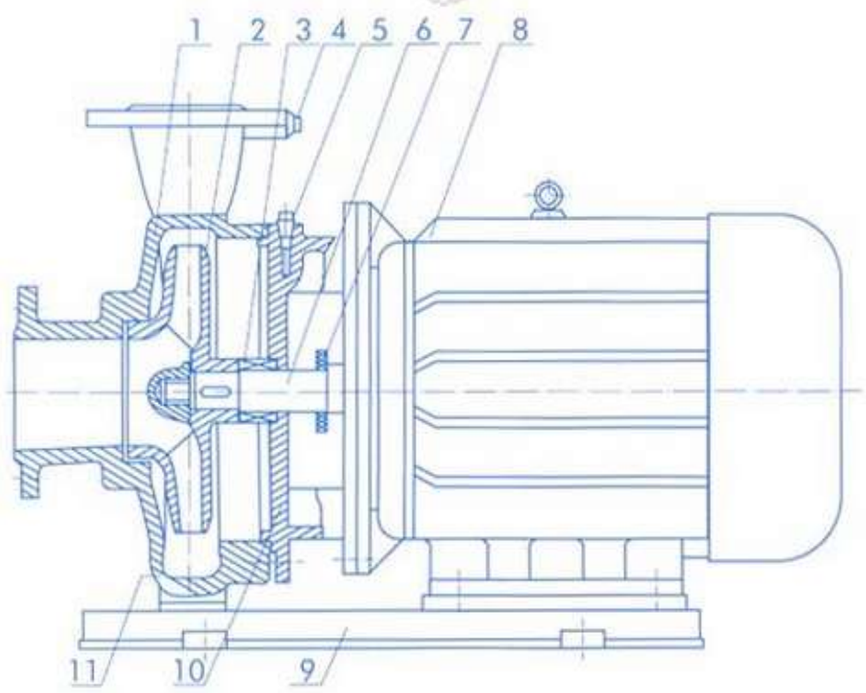

序号	零件名称	序号	零件名称
1	泵　体	7	挡水圈
2	叶　轮	8	电动机
3	机械密封	9	底　座
4	测压孔	10	连接盖
5	放气孔	11	放气孔
6	轴		

FWG系列采用泵与电机联体的结构，泵叶轮直接装在电动机的延长轴上，确保轴的同心，使泵运行平稳，噪声和振动轻微，轴经镀铬处理，便于维修，延长使用寿命。

FWG系列采用机械密封，根据不同使用条件采用不同结构和材料的机械密封，无泄漏，运行寿命长，保证工作环境的整洁，符合环保的要求。

FWG 系列泵可直接安装在管路上，安装十分方便，采用户外电机时，可以在户外使用。FWG 系列泵的泵体采用后开门结构，检修时只要拆下连接盖螺母将电机连同泵转子一起从泵体中抽出，不必拆卸管路，重装后也不必进行泵轴和电机轴对中，可缩短检修时间，延长有效工作时间。

FWG系列泵常规结构为轴向吸入，出入垂直向上，根据用户需要出口可改装为垂直于轴的水平方向，既可向左也可向右（如下图所示），为用户的管路布置提供了方便条件，有这种需要的用户可在订货时提出。

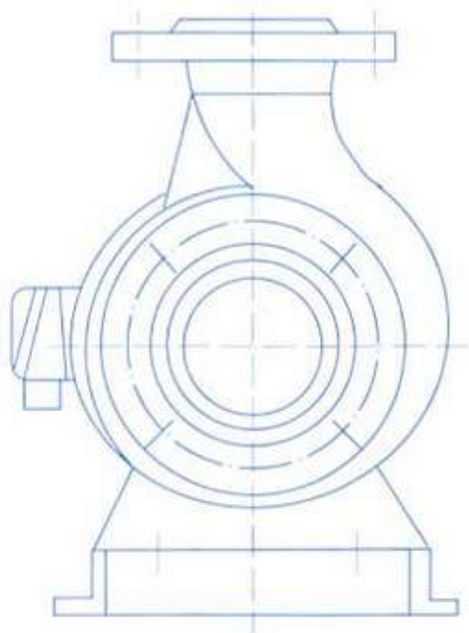

出口垂直向上
（从泵入口看）

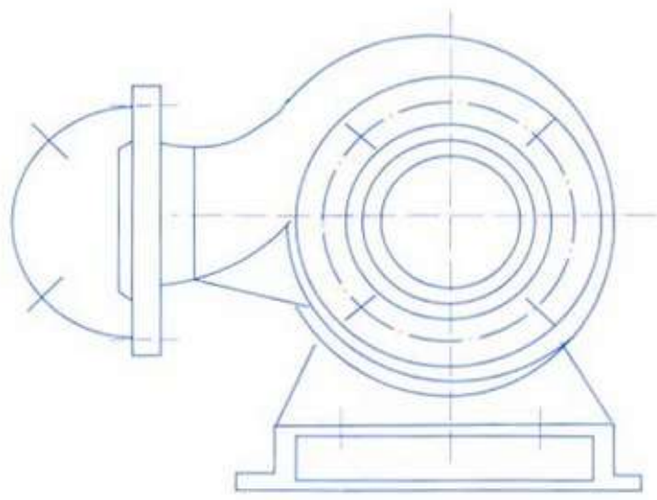

出口水平向左
（从泵入口看）

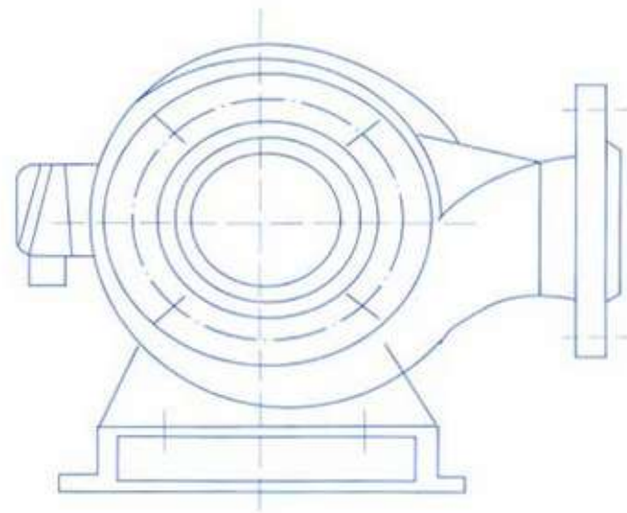

出口水平向右
（从泵入口看）

FWG 型泵的材料

FWG系列泵及配用的机械密封均有多种材料可供用户自由选用，以满足不同输送条件的要求。

FWG 型泵的主要零件材料：

零件名称	可供自由选择的材料				
轴	45	40Cr	3Cr13	1Cr18Ni9	1Cr18Ni9Ti
泵体	HT250	ZG230-450	ZG2Cr13	ZG1Cr18Ni9	ZG1Cr18Ni9Ti
叶轮	HT250	ZG230-450	ZG2Cr13	ZG1Cr18Ni9	ZG1Cr18Ni9Ti

配用的机械密封主要材料

零件名称	动环材料	结构件	密封件	密封件
碳化钨(WC)	碳化钨(WC)	H62黄铜	丁腈橡胶	65Mn
碳化硅(SiC)	碳化硅(SiC)	1Cr18Ni9Ti	氟橡胶	4Cr13
氮化硅(Si3N4)	氮化硅(Si3N4)		聚四氟乙烯	1Cr18Ni9Ti
氧化铝陶瓷	氧化铝陶瓷			
石墨	石墨			

FWG 型泵的安装

FWG型泵可以直接安装在水泥基础上，也可以通过采用隔振器来安装，请见FLG型泵的安装说明。

www.163.com

FWG 型性能型谱图

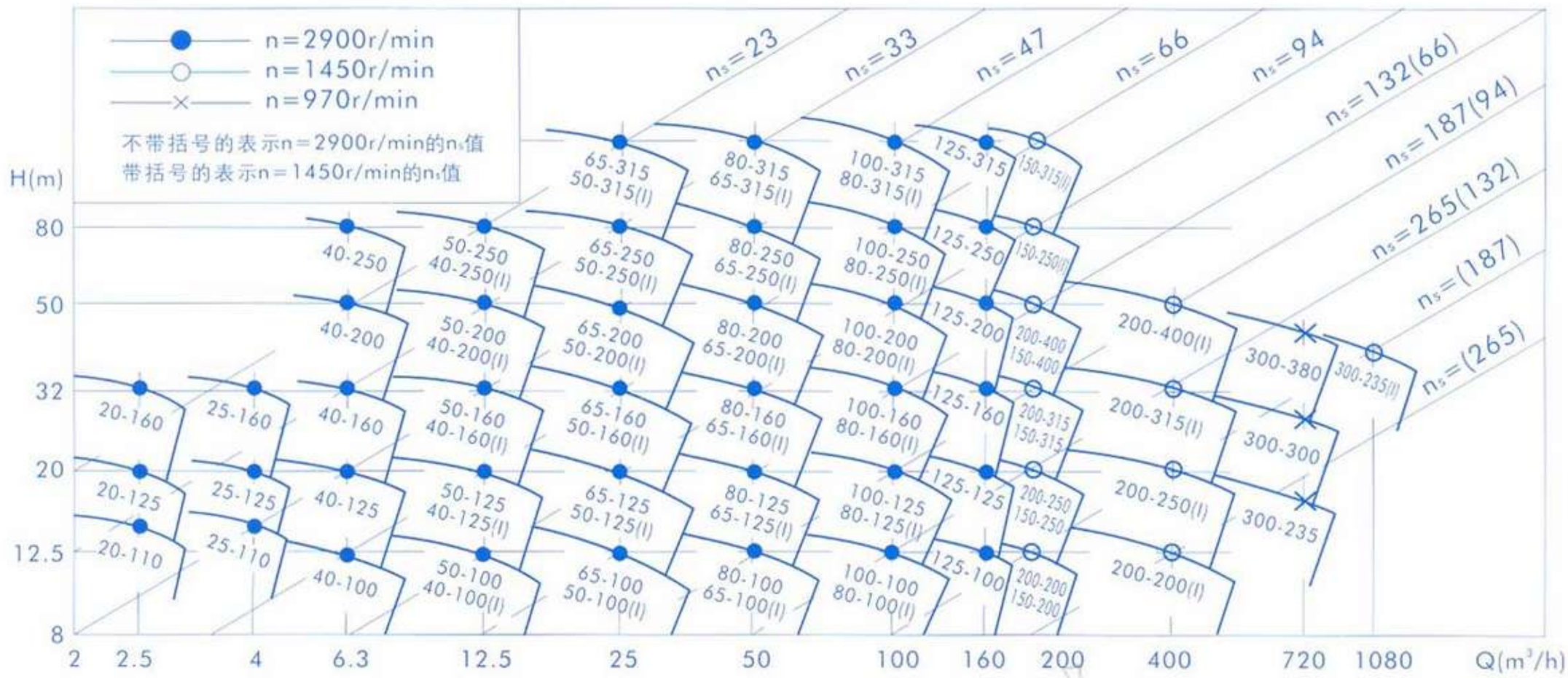

安装方式

FWG、FWGR、FWGH 外型及安装尺寸图

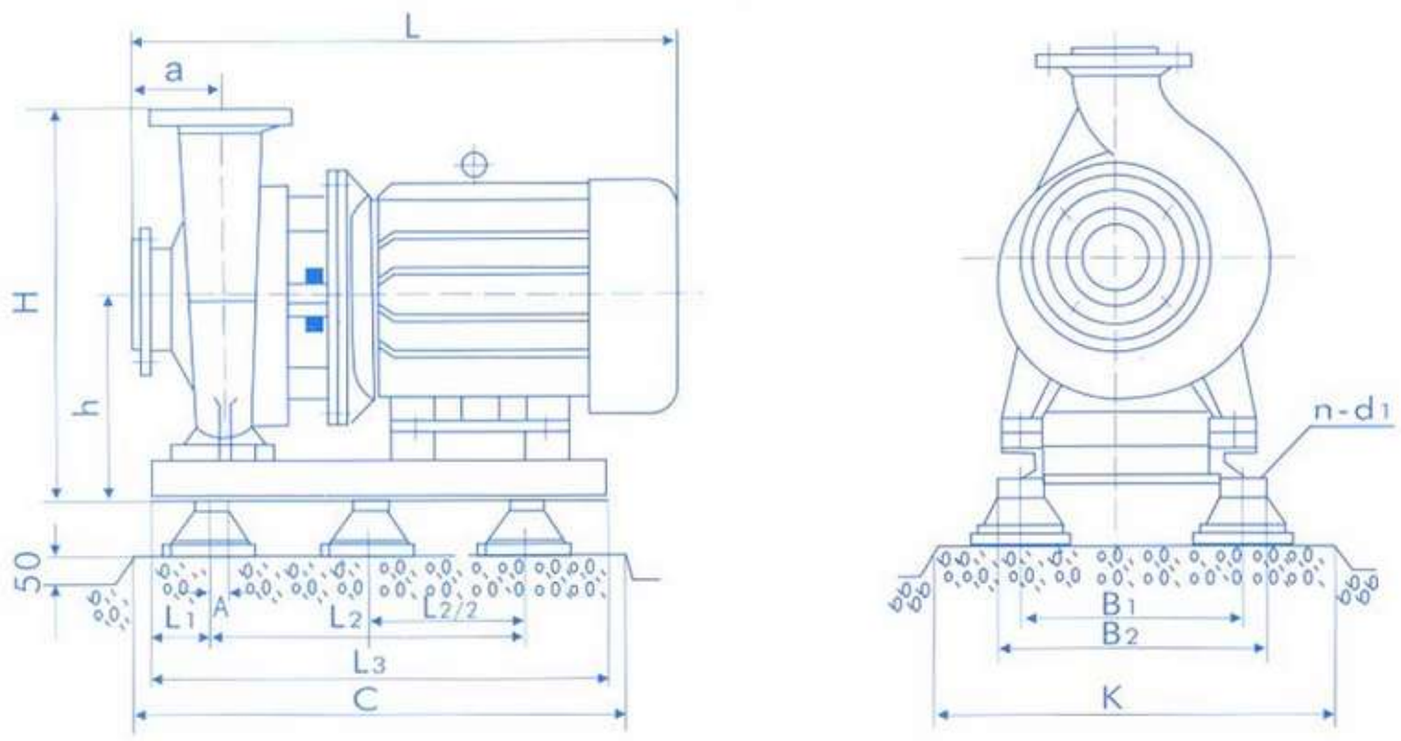

进出口法兰

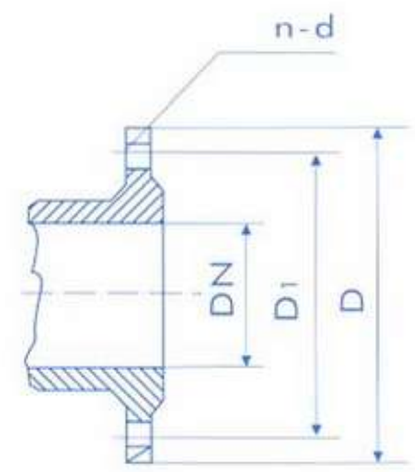

FWG、FWGR、FWGH 安装尺寸表

型号	外型及安装尺寸										进出口法兰尺寸				减振器（垫）		基础尺寸	
	L	L1	L2	L3	H	h	a	A	B1	B2	n-d1	D	D1	n-d	型号	数量	C	K
40-100	470	85	260	430	334	194	80	0	180	210	4-φ14	φ150	φ110	4-φ18	SD41-0.5	4	530	310
400-125	475	85	260	430	346	206	80	0	180	210	4-φ14	φ150	φ110	4-φ18	SD41-0.5	4	530	310
40-125A	475	85	260	430	346	206	80	0	180	210	4-φ14	φ150	φ110	4-φ18	SD41-0.5	4	530	310
40-160	515	85	280	450	386	226	80	0	230	260	4-φ14	φ150	φ110	4-φ18	SD61-0.5	4	550	360
40-160A	485	85	260	430	386	226	80	0	230	260	4-φ14	φ150	φ110	4-φ18	SD61-0.5	4	530	360
40-160B	475	85	260	430	386	226	80	0	230	260	4-φ14	φ150	φ110	4-φ18	SD61-0.5	4	530	360
40-200	570	85	330	500	434	254	80	0	230	260	4-φ14	φ150	φ110	4-φ18	SD61-0.5	4	600	360
40-200A	550	85	310	480	434	254	80	0	230	260	4-φ14	φ150	φ110	4-φ18	SD61-0.5	4	580	360
40-200B	510	85	280	450	434	254	80	0	230	260	4-φ14	φ150	φ110	4-φ18	SD61-0.5	4	550	360
40-250	620	85	370	540	474	274	80	0	310	340	4-φ14	φ150	φ110	4-φ18	SD61-0.5	4	640	440
40-250A	620	85	370	540	474	275	80	0	310	340	4-φ14	φ150	φ110	4-φ18	SD61-0.5	4	640	440
40-250B	570	85	330	500	454	254	80	0	310	340	4-φ14	φ150	φ110	4-φ18	SD61-0.5	4	600	440
40-100(I)	470	85	260	430	339	194	80	0	180	210	4-φ14	φ150	φ110	4-φ18	SD41-0.5	4	530	310
40-100(I)A	470	85	260	430	339	194	80	0	180	210	4-φ14	φ150	φ110	4-φ18	SD41-0.5	4	530	310
40-125(I)	520	85	260	430	356	206	80	0	180	210	4-φ14	φ150	φ110	4-φ18	SD41-0.5	4	530	310
40-125(I)A	475	85	260	430	356	206	80	0	180	210	4-φ14	φ150	φ110	4-φ18	SD41-0.5	4	530	310
40-160(I)	550	85	310	480	386	226	80	0	230	260	4-φ14	φ150	φ110	4-φ18	SD61-0.5	4	580	360
40-160(I)A	510	85	280	450	386	226	80	0	230	260	4-φ14	φ150	φ110	4-φ18	SD61-0.5	4	550	360
40-160(I)B	480	85	260	430	386	226	80	0	230	260	4-φ14	φ150	φ110	4-φ18	SD61-0.5	4	530	360
40-200(I)	620	85	370	540	452	272	80	0	230	260	4-φ14	φ150	φ110	4-φ18	SD61-0.5	4	640	360
40-200(I)A	570	85	330	500	434	254	80	0	230	260	4-φ14	φ150	φ110	4-φ18	SD61-0.5	4	600	360
40-200(I)B	550	85	310	480	434	254	80	0	230	260	4-φ14	φ150	φ110	4-φ18	SD61-0.5	4	580	360
40-250(I)	710	100	450	650	520	294	100	0	310	340	4-φ16	φ150	φ110	4-φ18	JG2-2	4	700	560
40-250(I)A	650	100	360	560	520	294	100	0	310	340	4-φ14	φ150	φ110	4-φ18	SD61-0.5	4	660	440
40-250(I)B	650	100	360	560	520	274	100	0	310	340	4-φ14	φ150	φ110	4-φ18	SD61-0.5	4	660	440
40-250(I)C	600	100	360	560	520	274	100	0	310	340	4-φ14	φ150	φ110	4-φ18	SD61-0.5	4	660	440
50-100	470	85	260	430	339	194	80	0	180	210	4-φ14	φ165	φ125	4-φ18	SD41-0.5	4	530	310
50-100A	470	85	260	430	339	194	80	0	180	210	4-φ14	φ165	φ125	4-φ18	SD41-0.5	4	530	310
50-125	520	85	260	430	356	206	80	0	180	210	4-φ14	φ165	φ125	4-φ18	SD41-0.5	4	530	310
50-125A	475	85	260	430	356	206	80	0	180	210	4-φ14	φ165	φ125	4-φ18	SD41-0.5	4	530	310
50-160	550	85	310	480	386	226	80	0	230	260	4-φ14	φ165	φ125	4-φ18	SD61-0.5	4	580	360
50-160A	510	85	280	450	386	226	80	0	230	260	4-φ14	φ165	φ125	4-φ18	SD61-0.5	4	540	360
50-160B	480	85	260	430	386	226	80	0	230	260	4-φ14	φ165	φ125	4-φ18	SD61-0.5	4	430	360
50-200	620	85	370	540	452	272	80	0	270	300	4-φ14	φ165	φ125	4-φ18	SD61-0.5	4	640	360
50-200A	570	85	330	500	434	254	80	0	230	260	4-φ14	φ165	φ125	4-φ18	SD61-0.5	4	600	360
50-200B	550	85	310	480	434	254	80	0	230	260	4-φ14	φ165	φ125	4-φ18	SD61-0.5	4	580	360
50-250	710	100	450	650	520	294	100	0	320	350	4-φ16	φ165	φ125	4-φ18	JG2-2	4	700	570
50-250A	650	100	360	560	515	294	100	0	310	340	4-φ14	φ165	φ125	4-φ18	SD61-0.5	4	660	440
50-250B	650	100	360	560	515	294	100	0	310	340	4-φ14	φ165	φ125	4-φ18	SD61-0.5	4	660	440
50-250C	600	100	360	560	500	275	100	0	310	340	4-φ14	φ165	φ125	4-φ18	SD61-0.5	4	660	440

FWG、FWGR、FWGH 型安装尺寸表

型号	外型及安装尺寸											进出口法兰尺寸			减振器（垫）		基础尺寸	
	L	L_1	L_2	L_3	H	h	α	A	B_1	B_2	n-d_1	D	D_1	n-d	型号	数量	C	K
50-100(I)	485	85	260	430	354	194	80	0	180	210	4-φ14	φ165	φ125	4-φ18	SD41-0.5	4	530	310
50-100(I)A	475	85	260	430	354	194	80	0	180	210	4-φ14	φ165	φ125	4-φ18	SD41-0.5	4	530	310
50-125(I)	550	85	310	480	376	206	80	0	200	230	4-φ14	φ165	φ125	4-φ18	SD61-0.5	4	580	330
50-125(I)A	515	85	280	450	376	206	80	0	200	230	4-φ14	φ165	φ125	4-φ18	SD61-0.5	4	550	330
50-160(I)	570	85	330	500	406	226	80	0	230	260	4-φ14	φ165	φ125	4-φ18	SD61-0.5	4	600	360
50-160(I)A	570	85	330	500	406	226	80	0	230	260	4-φ14	φ165	φ125	4-φ18	SD61-0.5	4	600	360
50-160(I)B	550	85	310	480	406	226	80	0	230	260	4-φ14	φ165	φ125	4-φ18	SD61-0.5	4	580	360
50-200(I)	640	85	370	540	472	272	80	0	270	300	4-φ14	φ165	φ125	4-φ18	SD61-0.5	4	640	400
50-200(I)A	640	85	370	540	472	272	80	0	270	300	4-φ14	φ165	φ125	4-φ18	SD61-0.5	4	640	400
50-200(I)B	640	85	370	540	472	272	80	0	270	300	4-φ14	φ165	φ125	4-φ18	SD61-0.5	4	640	400
50-250(I)	790	85	450	650	534	294	100	0	320	350	4-φ16	φ165	φ125	4-φ18	JG2-2	4	700	570
50-250(I)A	760	100	450	650	534	294	100	0	320	350	4-φ16	φ165	φ125	4-φ18	JG2-2	4	700	570
50-250(I)B	650	100	450	650	534	294	100	0	310	340	4-φ16	φ165	φ125	4-φ18	JG2-2	4	700	570
50-315(I)	985	100	600	800	668	338	125	0	280	420	4-φ20	φ165	φ125	4-φ18	JG3-1	4	900	680
50-315(I)A	870	100	500	700	668	334	125	0	330	360	4-φ20	φ165	φ125	4-φ18	JG3-1	4	800	630
50-315(I)B	860	100	500	700	668	334	125	0	330	360	4-φ20	φ165	φ125	4-φ18	JG3-1	4	800	630
50-315(I)C	820	100	450	650	644	339	125	0	330	360	4-φ20	φ165	φ125	4-φ18	JG3-1	4	750	630
65-100	485	85	260	430	354	194	80	0	180	210	4-φ14	φ185	φ145	4-φ18	SD41-0.5	4	530	310
65-100A	475	85	260	439	354	184	80	0	180	210	4-φ14	φ185	φ145	4-φ18	SD41-0.5	4	530	310
65-125	550	85	310	480	376	206	80	0	200	230	4-φ14	φ185	φ145	4-φ18	SD61-0.5	4	580	330
65-125A	515	85	280	450	376	206	80	0	200	230	4-φ14	φ185	φ145	4-φ18	SD61-0.5	4	550	330
65-160	570	85	330	500	406	226	80	0	230	260	4-φ14	φ185	φ145	4-φ18	SD61-0.5	4	600	360
65-160A	570	85	330	500	406	226	80	0	230	260	4-φ14	φ185	φ145	4-φ18	SD61-0.5	4	600	360
65-160B	550	85	310	480	406	226	80	0	230	260	4-φ14	φ185	φ145	4-φ18	SD61-0.5	4	580	360
65-200	640	85	370	540	472	272	80	0	270	300	4-φ14	φ185	φ145	4-φ18	SD61-0.5	4	640	400
65-200A	640	85	370	540	472	272	80	0	270	300	4-φ14	φ185	φ145	4-φ18	SD61-0.5	4	640	400
65-200B	640	85	370	540	472	272	80	0	270	300	4-φ14	φ185	φ145	4-φ18	SD61-0.5	4	640	400
65-250	790	100	450	650	534	294	100	0	320	350	4-φ16	φ185	φ145	4-φ18	JG2-2	4	700	570
65-250A	760	100	450	650	534	294	100	0	320	350	4-φ16	φ185	φ145	4-φ18	JG2-2	4	700	570
65-250B	760	100	450	650	534	294	100	0	320	350	4-φ16	φ185	φ145	4-φ18	JG2-2	4	700	570
65-315	985	100	600	800	668	363	125	0	380	420	4-φ20	φ185	φ145	4-φ18	JG3-1	4	900	680
65-315A	870	100	500	700	664	359	125	0	330	360	4-φ20	φ185	φ145	4-φ18	JG3-1	4	800	630
65-315B	860	100	500	700	664	359	125	0	330	360	4-φ20	φ185	φ145	4-φ18	JG3-1	4	800	630
65-315C	820	100	450	650	644	339	125	0	330	360	4-φ20	φ185	φ145	4-φ18	JG3-1	4	750	630
65-100(I)	570	85	310	480	386	206	100	0	180	210	4-φ14	φ185	φ145	4-φ18	SD61-0.5	4	580	310
65-100(I)A	535	85	280	450	386	206	100	0	180	210	4-φ14	φ185	φ145	4-φ18	SD61-0.5	4	540	310
65-125(I)	595	85	370	540	428	248	100	0	270	300	4-φ14	φ185	φ145	4-φ18	SD61-0.5	4	640	400
65-125(I)A	595	85	330	500	406	226	100	0	230	260	4-φ14	φ185	φ145	4-φ18	SD61-0.5	4	600	360
65-160(I)	645	85	370	540	474	274	100	0	270	300	4-φ14	φ185	φ145	4-φ18	SD61-0.5	4	640	400
65-160(I)A	645	85	370	540	474	274	100	0	270	300	4-φ14	φ185	φ145	4-φ18	SD61-0.5	4	640	400
65-160(I)B	645	85	370	540	474	274	100	0	270	300	4-φ14	φ185	φ145	4-φ18	SD61-0.5	4	640	400
65-200(I)	790	85	480	560	491	276	100	0	320	350	4-φ16	φ185	φ145	4-φ18	JG2-2	4	730	570
65-200(I)A	760	85	480	560	491	276	100	0	320	350	4-φ16	φ185	φ145	4-φ18	JG2-2	4	730	570
65-200(I)B	650	100	370	540	487	272	100	0	270	300	4-φ14	φ185	φ145	4-φ18	JG2-2	4	640	400
65-250(I)	865	100	500	700	556	316	125	0	320	360	4-φ16	φ185	φ145	4-φ18	JG3-1	4	750	570
65-250(I)A	855	100	500	700	554	314	125	0	310	350	4-φ16	φ185	φ145	4-φ18	JG3-1	4	750	570
65-250(I)B	815	100	450	650	534	294	125	0	320	350	4-φ16	φ185	φ145	4-φ18	JG3-1	4	700	570
65-315(I)	980	100	600	800	696	361	125	0	380	420	4-φ20	φ185	φ145	4-φ18	JG3-1	4	900	680
65-315(I)A	980	100	600	800	696	361	125	0	380	420	4-φ20	φ185	φ145	4-φ18	JG3-1	4	900	680
65-315(I)B	980	100	600	800	696	361	125	0	380	420	4-φ20	φ185	φ145	4-φ18	JG3-1	4	900	680
65-315(I)C	870	100	500	700	696	361	125	0	320	360	4-φ20	φ185	φ145	4-φ18	JG3-1	4	870	620
80-100	570	85	310	480	386	206	100	0	180	210	4-φ14	φ200	φ160	8-φ18	SD61-0.5	4	580	310
80-100A	535	85	280	450	386	206	100	0	180	210	4-φ14	φ200	φ160	8-φ18	SD61-0.5	4	550	310
80-125	595	85	370	540	428	248	100	0	270	300	4-φ14	φ200	φ160	8-φ18	SD61-0.5	4	640	400
80-125A	595	85	330	500	406	226	100	0	230	260	4-φ14	φ200	φ160	8-φ18	SD61-0.5	4	600	360
80-160	645	85	370	540	474	274	100	0	270	300	4-φ14	φ200	φ160	8-φ18	SD61-0.5	4	640	400
80-160A	645	85	370	540	474	274	100	0	270	300	4-φ14	φ200	φ160	8-φ18	SD61-0.5	4	640	400
80-160B	645	85	370	540	474	274	100	0	270	300	4-φ14	φ200	φ160	8-φ18	SD61-0.5	4	640	400
80-200	790	85	480	650	491	276	100	0	320	350	4-φ16	φ200	φ160	8-φ18	JG2-2	4	730	570
80-200A	760	85	480	650	491	276	100	0	320	350	4-φ16	φ200	φ160	8-φ18	JG2-2	4	730	570
80-200B	650	85	370	540	487	272	100	0	270	300	4-φ14	φ200	φ160	8-φ18	JG2-2	4	640	400
80-250	865	100	500	700	556	315	125	0	320	360	4-φ16	φ200	φ160	8-φ18	JG3-1	4	750	570
80-250A	855	100	500	700	554	314	125	0	310	350	4-φ16	φ200	φ160	8-φ18	JG3-1	4	750	570

FWG、FWGR、FWGH 型安装尺寸表

型号	外型及安装尺寸											进出口法兰尺寸			减振器（垫）		基础尺寸	
	L	L_1	L_2	L_3	H	h	A	A	B_1	B_2	n-d_1	D	D_1	n-d	型号	数量	C	K
80-250B	815	100	450	650	534	294	125	0	320	350	4-φ16	φ200	φ160	8-φ18	JG3-1	4	700	570
80-315	980	100	600	800	696	361	125	0	380	420	4-φ20	φ200	φ160	8-φ18	JG3-1	4	900	680
80-315A	980	100	600	800	696	361	125	0	380	420	4-φ20	φ200	φ160	8-φ18	JG3-1	4	900	680
80-315B	980	100	600	800	696	361	125	0	380	420	4-φ20	φ200	φ160	8-φ18	JG3-1	4	900	680
80-315C	870	100	500	700	696	361	125	0	320	360	4-φ20	φ200	φ160	8-φ18	JG3-1	4	870	620
80-100(I)	650	85	390	560	484	274	100	15	270	300	4-φ14	φ200	φ160	8-φ18	SD61-0.5	4	660	400
80-100(I)A	600	85	350	520	464	254	100	15	270	300	4-φ14	φ200	φ160	8-φ18	SD61-0.5	4	620	400
80-125(I)	765	100	450	650	496	276	100	0	320	350	4-φ16	φ200	φ160	8-φ18	JG2-2	4	700	570
80-125(I)A	655	85	390	560	494	274	100	15	270	300	4-φ16	φ200	φ160	8-φ18	JG2-2	4	640	520
80-160(I)	795	100	450	650	526	276	100	0	320	350	4-φ16	φ200	φ160	8-φ18	JG2-2	4	700	570
80-160(I)A	795	100	450	650	526	276	100	0	320	350	4-φ16	φ200	φ160	8-φ18	JG2-2	4	700	570
80-160(I)B	655	85	390	560	524	274	100	15	270	300	4-φ16	φ200	φ160	8-φ18	JG2-2	4	640	520
80-200(I)	845	100	500	700	556	316	100	0	320	360	4-φ16	φ200	φ160	8-φ18	JG3-1	4	750	570
80-200(I)A	835	100	500	700	554	314	100	0	310	350	4-φ16	φ200	φ160	8-φ18	JG3-1	4	750	570
80-200(I)B	795	100	450	650	534	294	100	0	320	350	4-φ16	φ200	φ160	8-φ18	JG3-1	4	700	570
80-250(I)	980	100	600	800	610	358	125	20	370	420	4-φ16	φ200	φ160	8-φ18	JG3-1	4	860	620
80-250(I)A	980	100	600	800	610	358	125	20	370	420	4-φ16	φ200	φ160	8-φ18	JG3-1	4	860	620
80-250(I)B	980	100	600	800	610	358	125	20	370	420	4-φ16	φ200	φ160	8-φ18	JG3-1	4	860	620
80-315(I)	1170	100	800	1000	785	465	125	20	520	570	4-φ20	φ200	φ160	8-φ18	JG4-1	6	1100	820
80-315(I)A	1125	100	720	920	754	434	125	20	460	510	4-φ20	φ200	φ160	8-φ18	JG4-1	4	1020	760
80-315(I)B	1040	100	610	810	703	383	125	20	400	450	4-φ20	φ200	φ160	8-φ18	JG4-1	4	910	700
80-315(I)C	995	100	610	810	681	361	125	20	370	420	4-φ20	φ200	φ160	8-φ18	JG4-1	4	910	670
100-100	600	85	370	540	484	274	100	15	270	300	4-φ14	φ220	φ180	8-φ18	SD61-0.5	4	660	400
100-100A	600	85	350	520	464	254	100	15	270	300	4-φ14	φ220	φ180	8-φ18	SD61-0.5	4	620	400
100-125	765	100	450	650	496	276	100	0	320	350	4-φ16	φ220	φ180	8-φ18	JG2-2	4	700	570
100-125A	655	85	390	560	494	274	100	15	270	300	4-φ16	φ220	φ180	8-φ18	JG2-2	4	640	520
100-160	795	100	450	650	526	276	100	0	320	350	4-φ16	φ220	φ180	8-φ18	JG2-2	4	700	570
100-160A	795	100	450	650	526	276	100	0	320	350	4-φ16	φ220	φ180	8-φ18	JG2-2	4	700	570
100-160B	655	85	390	560	524	274	100	15	270	300	4-φ16	φ220	φ180	8-φ18	JG2-2	4	640	520
100-200	845	100	500	700	556	316	100	0	320	360	4-φ16	φ220	φ180	8-φ18	JG3-1	4	750	570
100-200A	835	100	500	700	554	314	100	0	310	350	4-φ16	φ220	φ180	8-φ18	JG3-1	4	750	570
100-200B	795	100	450	650	534	294	100	0	320	350	4-φ16	φ220	φ180	8-φ18	JG3-1	4	700	570
100-250	980	100	600	800	610	358	125	20	370	420	4-φ16	φ220	φ180	8-φ18	JG3-1	4	860	620
100-250A	980	100	600	800	610	358	125	20	370	420	4-φ16	φ220	φ180	8-φ18	JG3-1	4	860	620
100-250B	980	100	600	800	610	358	125	20	370	420	4-φ16	φ220	φ180	8-φ18	JG3-1	4	860	620
100-315	1170	100	800	1000	785	465	125	20	520	570	4-φ20	φ220	φ180	8-φ18	JG4-1	6	1100	820
100-315A	1125	100	720	920	754	434	125	20	460	510	4-φ20	φ220	φ180	8-φ18	JG4-1	4	1020	760
100-315B	1040	100	610	810	703	383	125	20	400	450	4-φ20	φ220	φ180	8-φ18	JG4-1	4	910	700
100-315C	995	100	610	810	681	361	125	20	370	420	4-φ20	φ220	φ180	8-φ18	JG4-1	4	910	670
100-100(I)	800	100	450	650	495	276	125	0	320	350	4-φ16	φ220	φ180	8-φ18	JG2-2	4	700	570
100-125(I)	820	100	450	650	501	276	125	0	320	350	4-φ16	φ220	φ180	8-φ18	JG2-2	4	700	570
100-125(I)A	820	100	450	650	501	270	125	0	320	350	4-φ16	φ220	φ180	8-φ18	JG2-2	4	700	570
100-160(I)	870	100	500	700	536	316	125	0	320	360	4-φ16	φ220	φ180	8-φ18	JG2-2	4	750	570
100-160(I)A	860	100	500	700	516	296	125	0	310	350	4-φ16	φ220	φ180	8-φ18	JG2-2	4	750	560
100-200(I)	985	100	600	700	630	360	125	0	360	420	4-φ16	φ220	φ180	8-φ18	JG2-2	4	850	620
100-200(I)A	985	100	600	700	630	360	125	0	360	420	4-φ16	φ220	φ180	8-φ18	JG2-2	4	850	620
100-200(I)B	870	100	500	700	586	316	125	0	370	360	4-φ16	φ220	φ180	8-φ18	JG2-2	4	750	570
100-250(I)	1125	100	720	920	740	434	125	20	460	510	4-φ20	φ220	φ180	8-φ18	JG3-2	4	1020	760
100-250(I)A	1040	100	610	810	693	383	125	20	400	450	4-φ20	φ220	φ180	8-φ18	JG3-2	4	910	700
100-250(I)B	995	100	610	810	651	340	125	20	370	420	4-φ20	φ220	φ180	8-φ18	JG3-2	4	910	670
125-160	985	100	600	800	596	356	125	0	370	420	4-φ16	φ250	φ210	8-φ18	JG3-1	4	850	620
125-160A	875	100	500	700	556	316	125	0	320	360	4-φ16	φ250	φ210	8-φ18	JG3-2	4	750	570
125-200	1040	100	610	810	688	408	125	20	400	450	4-φ16	φ250	φ210	8-φ18	JG3-2	4	890	650
125-200A	990	100	610	810	640	360	125	20	370	420	4-φ16	φ250	φ210	8-φ18	JG3-2	4	860	620
125-200B	990	100	610	810	640	360	125	20	370	420	4-φ16	φ250	φ210	8-φ18	JG3-2	4	860	620
125-250	1185	100	800	1000	764	439	140	20	520	570	6-φ20	φ250	φ210	8-φ18	JG3-2	6	1100	820
125-250A	1085	100	720	920	734	209	140	20	460	510	4-φ20	φ250	φ210	8-φ18	JG3-2	4	1020	760
125-250B	1060	100	640	840	683	358	140	20	400	450	4-φ20	φ250	φ210	8-φ18	JG3-2	4	940	700
125-315	1480	100	880	1080	850	500	140	20	600	650	6-φ24	φ250	φ210	8-φ18	JG4-1	6	1270	990
125-315A	1240	100	800	1040	815	465	140	20	520	570	6-φ24	φ250	φ210	8-φ18	JG4-1	6	1230	910
125-315B	1185	100	800	1000	815	465	140	20	520	570	6-φ24	φ250	φ210	8-φ18	JG4-1	6	1190	910

FWG、FWGR、FWGH 型安装尺寸表

型号	外型及安装尺寸											进出口法兰尺寸			减振器（垫）		基础尺寸	
	L	L_1	L_2	L_3	H	h	a	A	B_1	B_2	n-d_1	D	D_1	n-d	型号	数量	C	K
125-315C	1185	100	500	1000	815	465	140	20	520	570	6-φ24	φ250	φ210	8-φ18	JG4-1	6	1190	910
150-200	865	100	450	700	616	336	160	20	340	380	4-φ16	φ285	φ240	8-φ22	JG3-2	4	750	600
150-200A	780	100	550	650	596	316	160	20	350	380	4-φ16	φ285	φ240	8-φ22	JG3-2	4	700	600
150-250	905	100	550	750	706	386	160	20	380	420	4-φ16	φ285	φ240	8-φ22	JG3-2	4	800	630
150-250A	845	100	500	700	706	386	160	20	380	420	4-φ16	φ285	φ240	8-φ22	JG3-2	4	750	630
150-250B	780	100	550	650	686	386	160	20	390	420	4-φ16	φ285	φ240	8-φ22	JG3-2	4	700	630
150-315	965	120	570	810	796	436	160	20	470	520	4-φ16	φ285	φ240	8-φ22	JG3-2	4	820	720
150-315A	935	120	530	770	776	416	160	20	480	520	4-φ16	φ285	φ240	8-φ22	JG3-2	4	780	720
150-315B	910	120	530	770	776	416	160	20	480	520	4-φ16	φ285	φ240	8-φ22	JG3-2	4	780	720
150-400	1080	120	610	850	871	471	160	20	470	520	4-φ20	φ285	φ240	8-φ22	JG3-2	4	910	770
150-400A	1035	120	610	850	871	471	160	20	470	520	4-φ20	φ285	φ240	8-φ22	JG3-2	4	910	770
150-400B	1035	120	610	850	871	471	160	20	470	520	4-φ20	φ285	φ240	8-φ22	JG3-2	4	910	770
150-400C	970	120	570	810	871	471	160	20	470	520	4-φ20	φ285	φ240	8-φ22	JG3-2	4	1110	770
150-250(I)	950	100	550	750	726	386	160	20	380	420	4-φ20	φ285	φ240	8-φ22	JG4-1	4	800	630
150-250(I)A	905	100	550	750	726	386	160	20	380	420	4-φ16	φ285	φ240	8-φ22	JG4-1	4	800	630
150-250(I)B	865	100	500	700	726	366	160	20	380	420	4-φ16	φ285	φ240	8-φ22	JG4-1	4	750	630
150-315(I)	1030	120	610	850	820	440	160	20	470	520	4-φ16	φ285	φ240	8-φ22	JG4-2	4	860	720
150-315(I)A	965	120	570	810	820	440	160	20	470	520	4-φ16	φ285	φ240	8-φ22	JG4-2	4	820	720
150-315(I)B	930	120	530	770	800	420	160	20	480	520	4-φ16	φ285	φ240	8-φ22	JG4-2	4	780	720
200-200	905	100	550	750	716	386	160	20	340	380	4-φ16	φ340	φ295	12-φ22	JG3-2	4	800	590
200-200A	865	120	570	810	716	386	160	20	340	380	4-φ16	φ340	φ295	12-φ22	JG3-2	4	750	590
200-250	950	100	550	750	746	386	160	20	380	420	4-φ16	φ340	φ295	12-φ22	JGD3-2	4	800	630
200-250A	905	100	550	750	746	386	160	20	380	420	4-φ16	φ340	φ295	12-φ22	JGD3-2	4	800	630
200-250B	865	100	500	700	746	386	160	20	380	420	4-φ16	φ340	φ295	12-φ22	JG3-2	4	750	630
200-315	1030	120	610	850	840	440	160	20	470	520	4-φ20	φ340	φ295	12-φ22	JG3-2	4	910	770
200-315A	965	120	570	810	840	440	160	20	470	520	4-φ20	φ340	φ295	12-φ22	JG3-2	4	870	770
200-315B	930	120	530	770	840	420	160	20	480	520	4-φ20	φ340	φ295	12-φ22	JG3-2	4	830	770
200-400	1080	120	640	880	935	475	160	20	470	520	4-φ20	φ340	φ295	12-φ22	JG3-2	4	940	770
200-400A	1070	120	610	850	935	475	160	20	470	520	4-φ20	φ340	φ295	12-φ22	JG3-2	4	910	770
200-400B	1025	120	610	850	935	475	160	20	470	520	4-φ20	φ340	φ295	12-φ22	JG3-2	4	910	770
200-400C	960	120	570	810	935	475	160	20	470	520	4-φ20	φ340	φ295	12-φ22	JG3-2	4	910	770
200-200(I)	980	120	570	810	820	440	180	20	470	520	4-φ16	φ340	φ295	12-φ22	JG3-2	4	820	730
200-200(I)A	945	120	530	770	800	420	180	20	480	520	4-φ16	φ340	φ295	12-φ22	JG3-2	4	780	730
200-250(I)	1140	120	610	850	880	440	180	20	470	520	4-φ20	φ340	φ295	12-φ22	JG3-2	4	910	770
200-250(I)A	975	120	570	810	880	440	180	20	470	520	4-φ20	φ340	φ295	12-φ22	JG3-2	4	870	770
200-250(I)B	940	120	530	770	860	420	180	20	480	520	4-φ20	φ340	φ295	12-φ22	JG3-2	4	830	770
200-315(I)	1150	120	720	960	910	495	180	20	520	570	4-φ20	φ340	φ295	12-φ22	JG4-1	4	1030	820
200-315(I)A	1095	120	640	880	890	475	180	20	520	570	4-φ20	φ340	φ295	12-φ22	JG4-1	4	940	820
200-315(I)B	1080	120	610	850	890	475	180	20	520	570	4-φ20	φ340	φ295	12-φ22	JG4-1	4	910	820
200-400(I)	1300	120	840	1080	950	495	180	20	520	570	6-φ20	φ340	φ295	12-φ22	JG4-1	6	1140	820
200-400(I)A	1250	120	800	1040	950	495	180	20	520	570	6-φ20	φ340	φ295	12-φ22	JG4-1	6	1090	820
200-400(I)B	1155	120	720	960	950	495	180	20	520	570	4-φ20	φ340	φ295	12-φ22	JG4-1	4	1020	820
200-400(I)C	1095	120	640	880	930	475	180	20	520	570	4-φ20	φ340	φ295	12-φ22	JG4-1	4	940	820
250-250	1130	120	640	880	935	475	200	20	520	570	4-φ20	φ405	φ355	12-φ26	JGD3-2	4	940	820
250-250A	1115	120	610	850	935	475	200	20	520	570	4-φ20	φ405	φ355	12-φ26	JGD3-2	4	910	820
250-315	1295	120	800	1040	1000	500	200	20	520	570	6-φ24	φ405	φ355	12-φ26	JG4-1	6	1190	910
250-315A	1190	120	720	960	995	495	200	20	520	570	4-φ24	φ405	φ355	12-φ26	JG4-1	4	1110	910
250-315B	1130	120	640	880	975	475	200	20	520	570	4-φ24	φ405	φ355	12-φ26	JG4-1	4	1030	910
250-400	1440	120	880	1120	1055	510	200	20	600	650	6-φ24	φ405	φ355	12-φ26	JG4-1	6	1270	990
250-400A	1340	120	840	1080	1060	515	200	20	520	570	6-φ24	φ405	φ355	12-φ26	JG4-1	6	1230	910
250-400B	1290	120	800	1040	1060	515	200	20	520	570	6-φ24	φ405	φ355	12-φ26	JG4-1	6	1190	910
300-235	1425	140	860	1140	990	580	250	30	670	720	6-φ20	φ460	φ410	12-φ26	JG4-2	6	1150	970
300-235A	1375	140	820	1100	990	580	250	30	670	720	6-φ20	φ460	φ410	12-φ26	JG4-2	6	1110	970
300-300	1515	140	900	1180	1230	580	250	30	670	720	6-φ24	φ460	φ410	12-φ26	JG4-2	6	1280	1060
300-300A	1515	140	900	1180	1230	580	250	30	670	720	6-φ24	φ460	φ410	12-φ26	JG4-2	6	1280	1060
300-300B	1425	140	860	1140	1230	580	250	30	670	720	6-φ24	φ460	φ410	12-φ26	JG4-2	6	1240	1060
300-380	1660	140	1000	1280	1315	610	250	30	770	820	6-φ24	φ460	φ410	12-φ26	JG4-2	6	1380	1160
300-380A	1660	140	1000	1280	1315	610	250	30	770	820	6-φ24	φ460	φ410	12-φ26	JG4-2	6	1380	1160
300-380B	1510	140	900	1180	1315	610	250	30	770	820	6-φ24	φ460	φ410	12-φ26	JG4-2	6	1280	1160
300-235(I)	1665	140	1000	1300	990	580	250	30	670	720	6-φ24	φ640	φ410	12-φ26	JGD4-2	6	1390	1060
300-235(I)A	1570	140	940	1220	990	580	250	30	670	720	6-φ24	φ640	φ410	12-φ26	JGD4-2	6	1330	1060